BLACK+DECKER

CONSTRUCTOR

12 IN 1

12 MODELS IN 1 ENGINEERING SET
Set de construcción - 12 modelos en 1
Jeu de construction 12 modèles en 1

Instruction manual
Manual de instrucciones
Guide d'utilisation

5+ AGE

152 PCS

S.T.E.M SKILLS DEVELOPMENT

D.I.Y Do it yourself

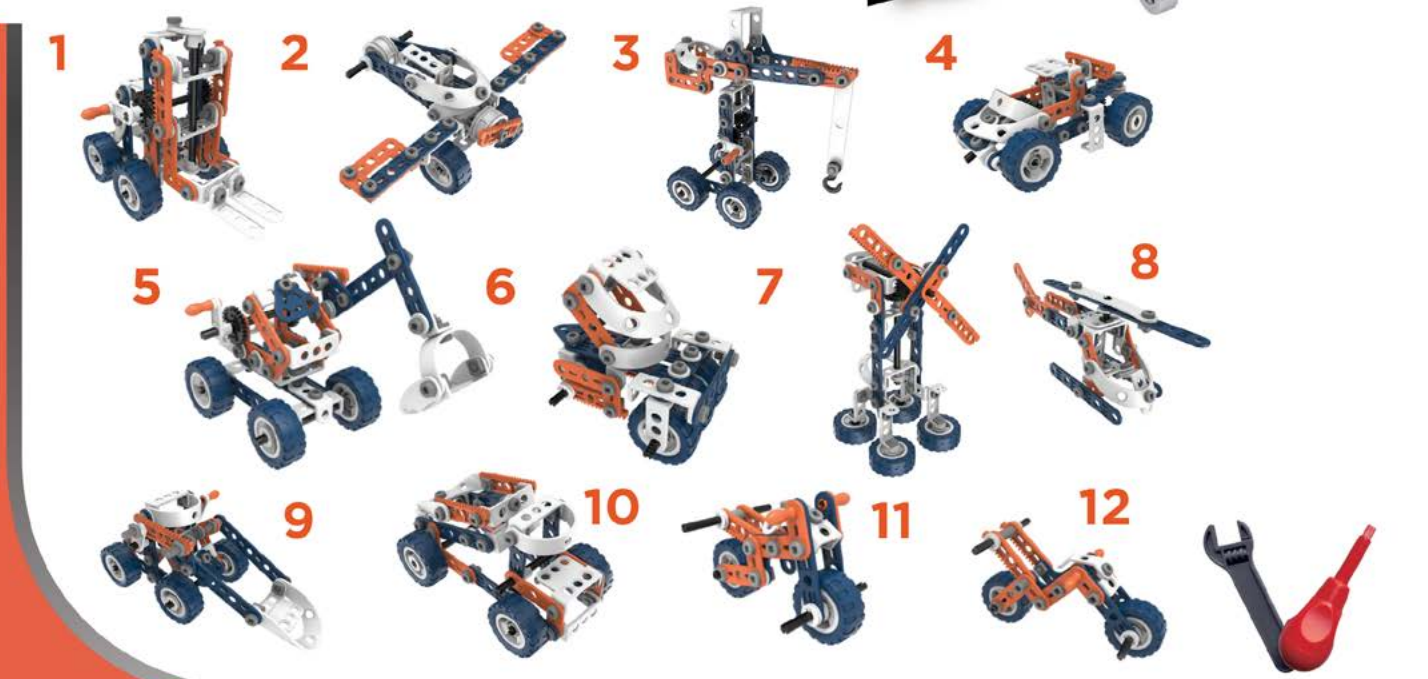

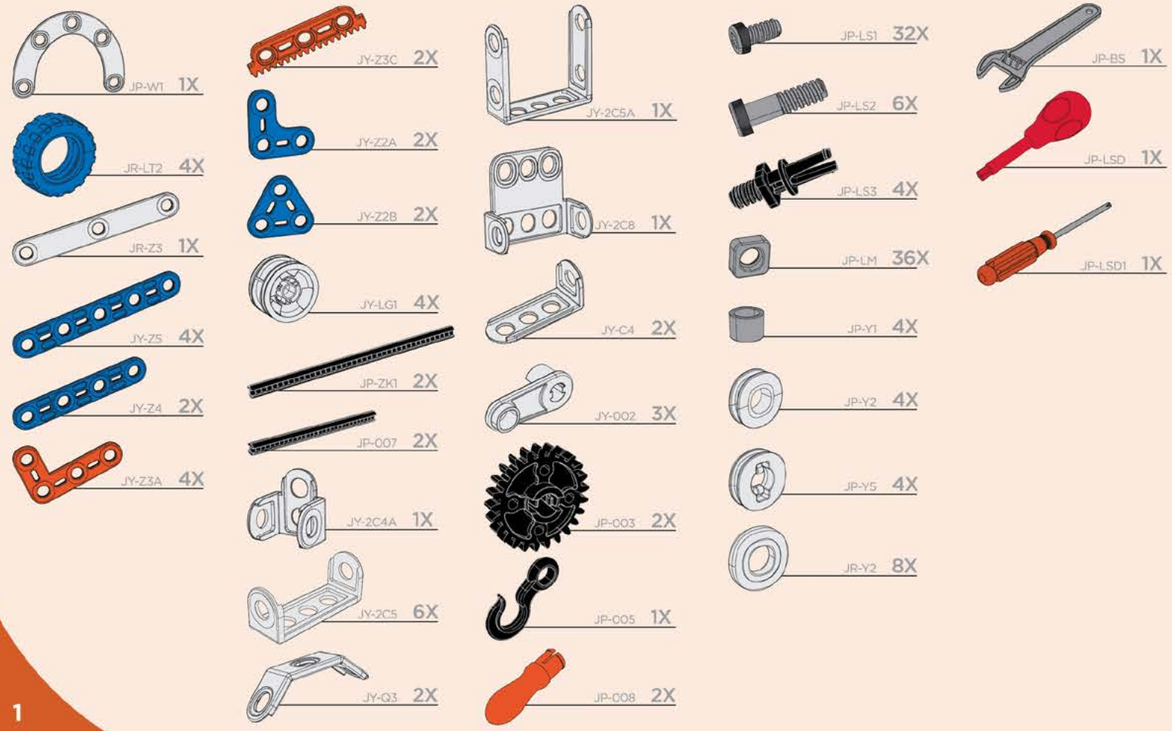
JP-W1 1X
JR-LT2 4X
JR-Z3 1X
JY-Z5 4X
JY-Z4 2X
JY-Z3A 4X
JY-Z3C 2X
JY-Z2A 2X
JY-Z2B 2X
JY-LG1 4X
JP-ZK1 2X
JP-007 2X
JY-2C4A 1X
JY-2C5 6X
JY-Q3 2X
JY-2C5A 1X
JY-2C8 1X
JY-C4 2X
JY-002 3X
JP-003 2X
JP-005 1X
JP-008 2X
JP-LS1 32X
JP-LS2 6X
JP-LS3 4X
JP-LM 36X
JP-Y1 4X
JP-Y2 4X
JP-Y5 4X
JR-Y2 8X
JP-BS 1X
JP-LSD 1X
JP-LSD1 1X

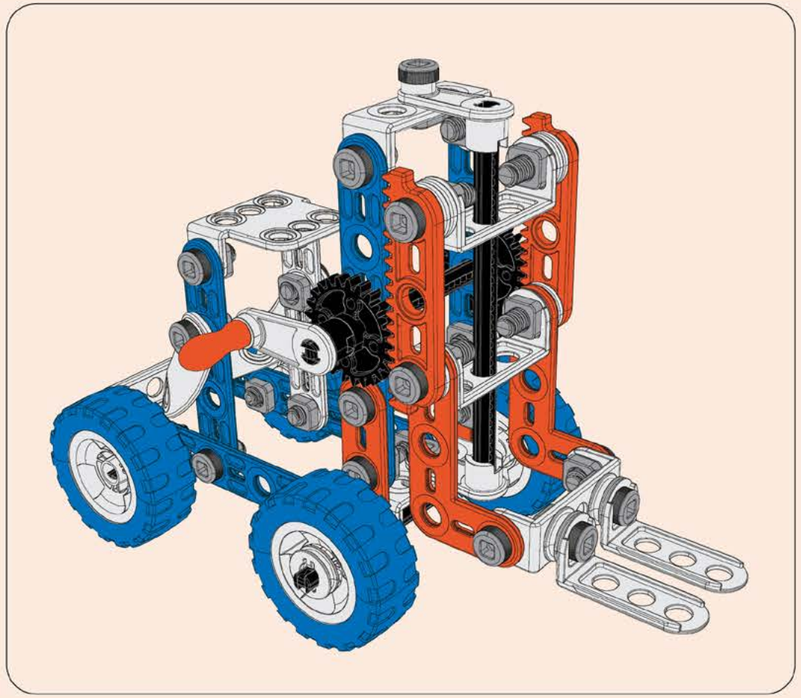

1

JP-LS1	2X
JP-LM	2X
JP-Y2	2X
JY-C4	2X
JY-2C5	1X

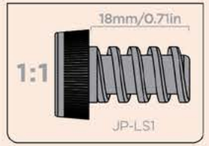

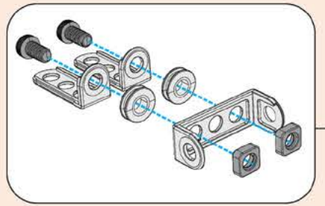

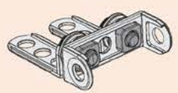

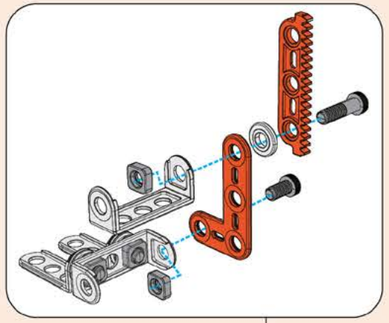

2

JP-LS1	1X
JP-LS2	1X
JP-LM	2X
JR-Y2	1X
JY-Z3A	1X
JY-Z3C	1X
JY-2C5	1X

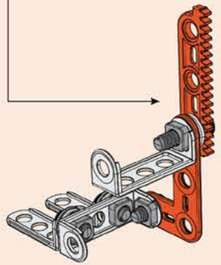

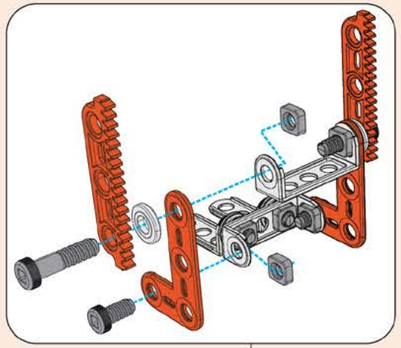

3

JP-LS1	1X
JP-LS2	1X
JP-LM	2X
JR-Y2	1X
JY-Z3A	1X
JY-Z3C	1X

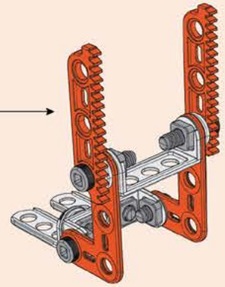

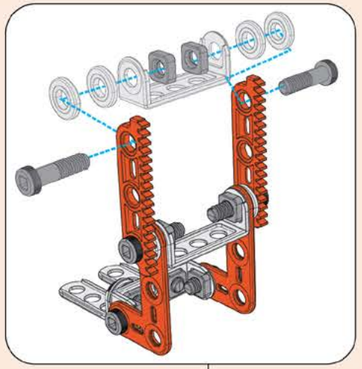

4

JP-LS2	2X
JP-LM	2X
JR-Y2	4X
JY-2C5	1X

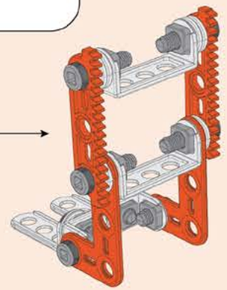

5

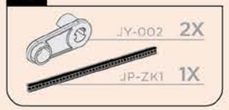
JY-002 2X
JP-ZK1 1X

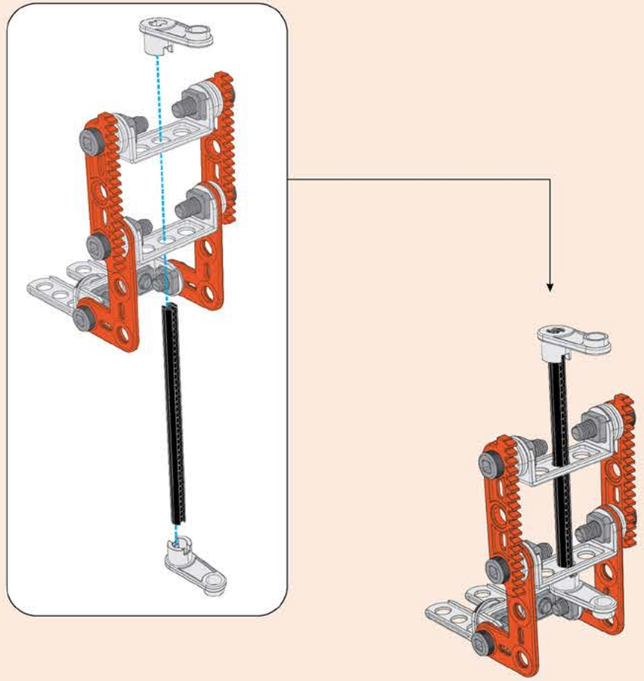

6

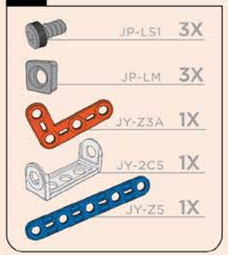
JP-LS1 3X
JP-LM 3X
JY-Z3A 1X
JY-2C5 1X
JY-Z5 1X

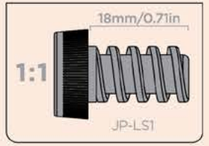
18mm/0.71in
1:1
JP-LS1

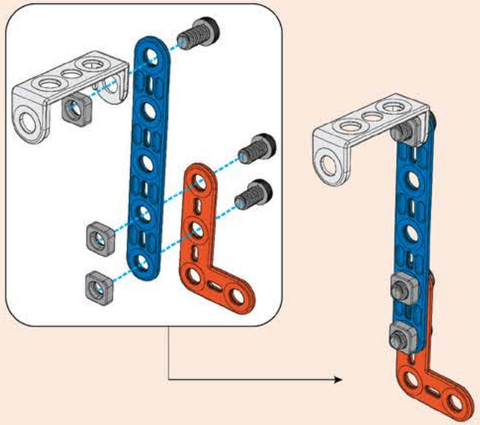

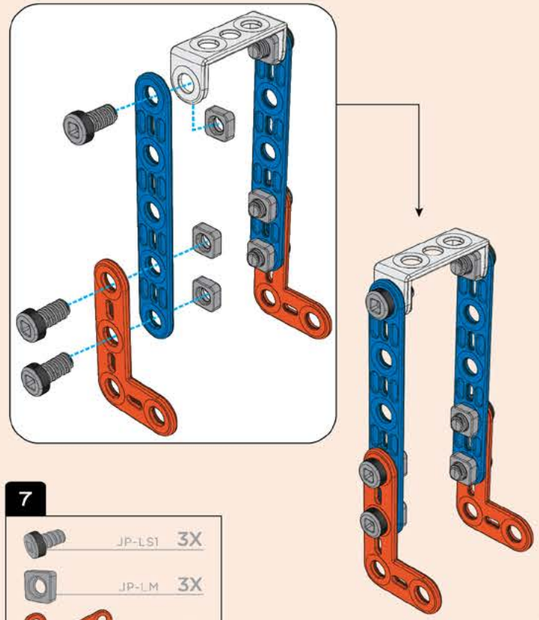

7

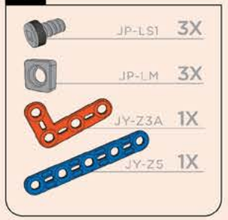
JP-LS1 3X
JP-LM 3X
JY-Z3A 1X
JY-Z5 1X

8

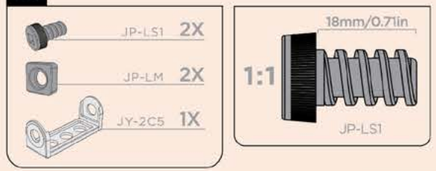
JP-LS1 2X
JP-LM 2X
JY-2C5 1X

18mm/0.71in
1:1
JP-LS1

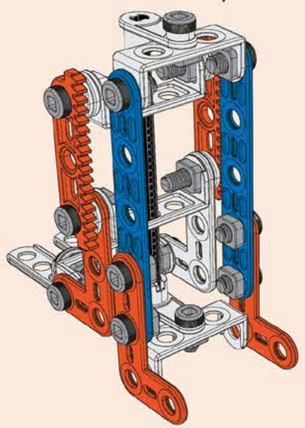

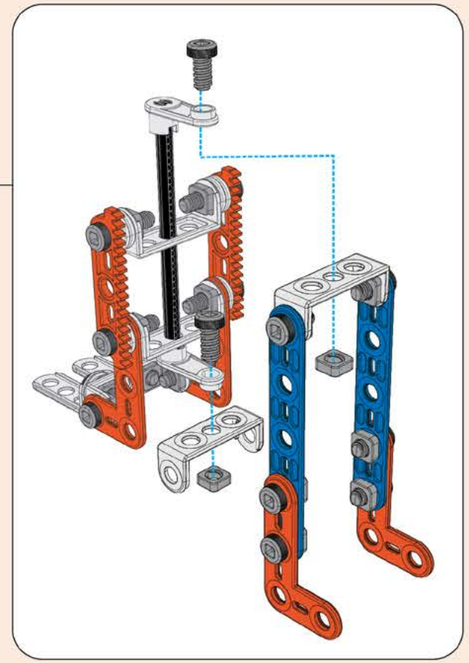

9

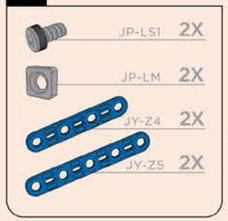
JP-LS1 2X
JP-LM 2X
JY-Z4 2X
JY-Z5 2X

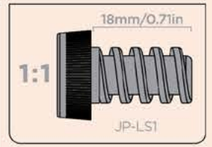
18mm/0.71in
1:1
JP-LS1

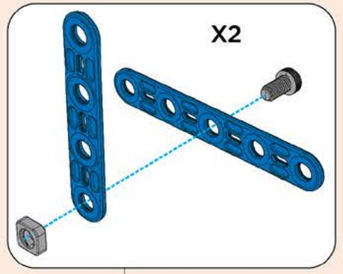
X2

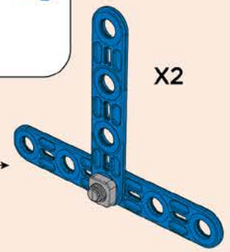
X2

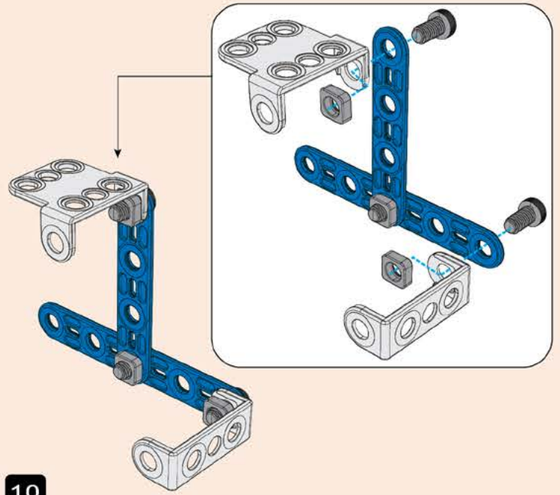

10

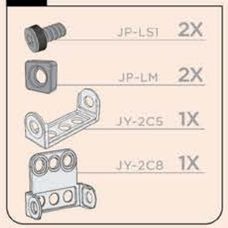
JP-LS1 2X
JP-LM 2X
JY-2C5 1X
JY-2C8 1X

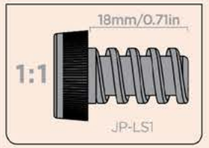
18mm/0.71in
1:1
JP-LS1

11

JP-LS1 2X
JP-LM 2X
1:1
18mm/0.71in
JP-LS1

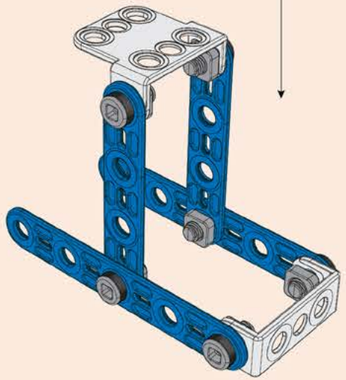

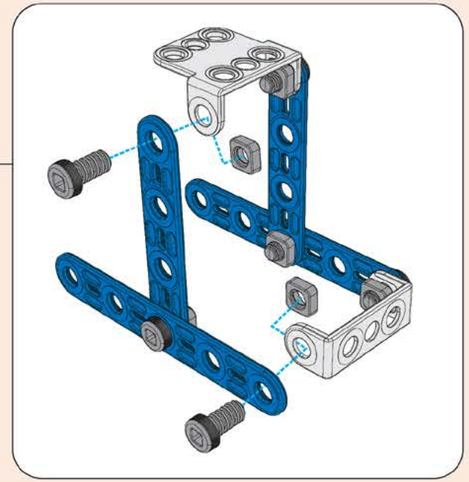

12

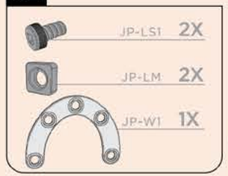
JP-LS1 2X
JP-LM 2X
JP-W1 1X

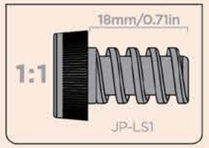
1:1
18mm/0.71in
JP-LS1

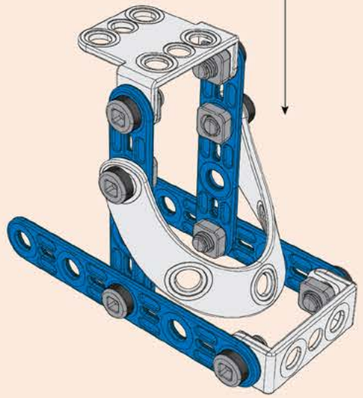

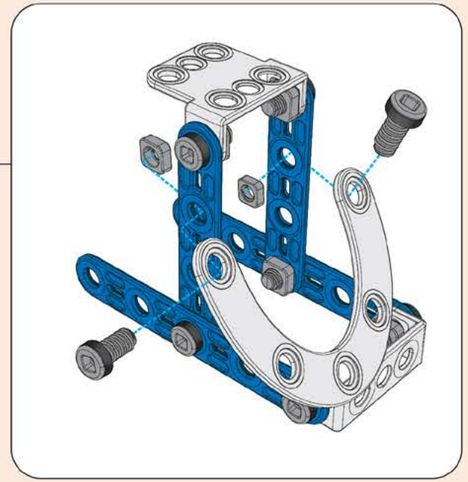

13

JP-LS1 2X
JP-LM 2X
18mm/0.71in
1:1
JP-LS1

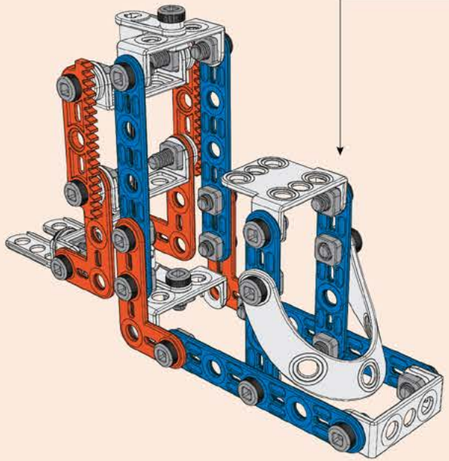

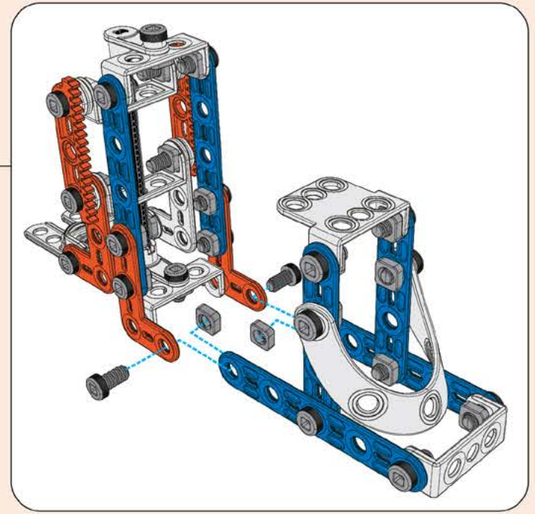

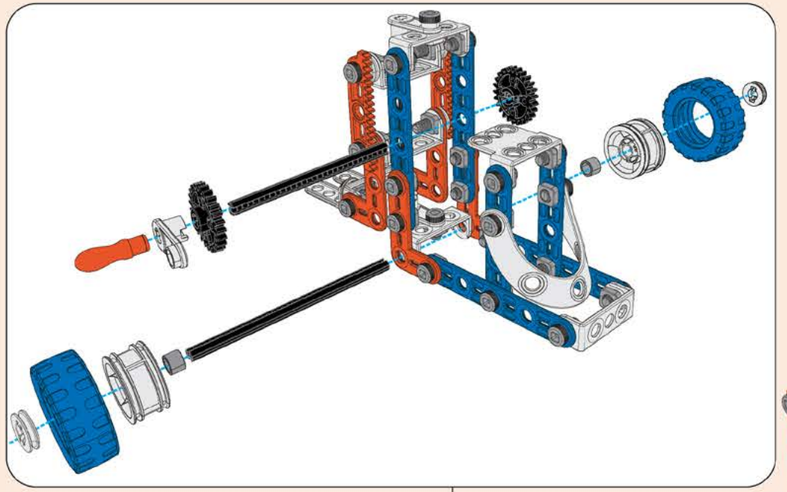

14

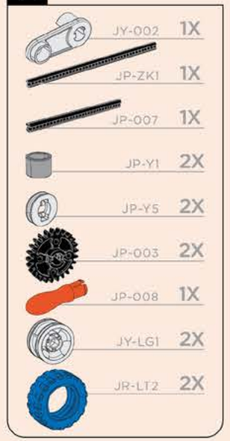
JY-002 1X
JP-ZK1 1X
JP-007 1X
JP-Y1 2X
JP-Y5 2X
JP-003 2X
JP-008 1X
JY-LG1 2X
JR-LT2 2X

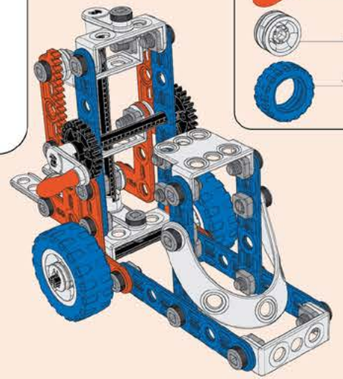

15

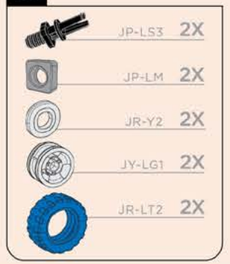

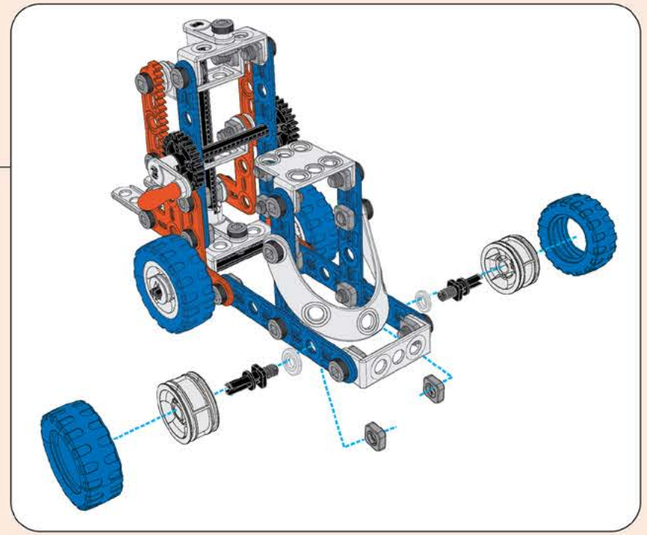

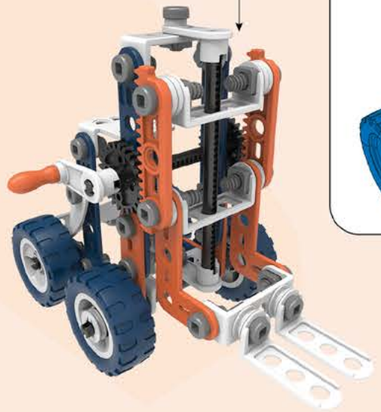

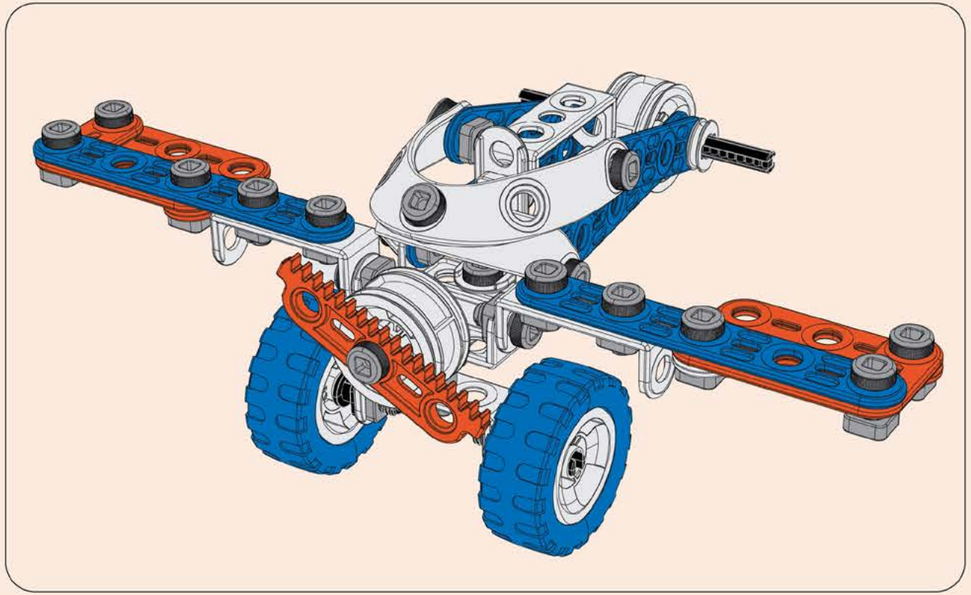

1

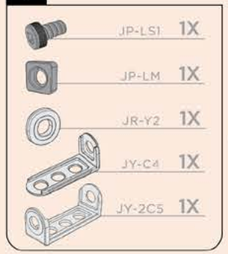
JP-LS1 1X
JP-LM 1X
JR-Y2 1X
JY-C4 1X
JY-2C5 1X

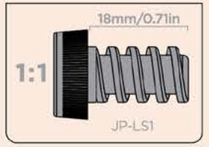
18mm/0.71in
1:1
JP-LS1

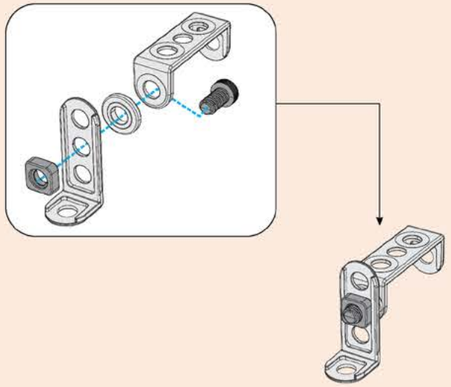

2

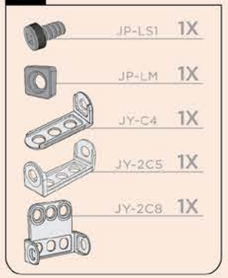
JP-LS1 1X
JP-LM 1X
JY-C4 1X
JY-2C5 1X
JY-2C8 1X

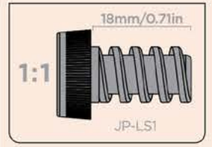
18mm/0.71in
1:1
JP-LS1

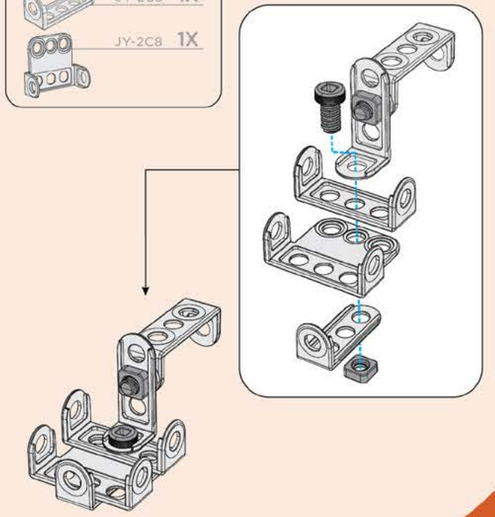

3

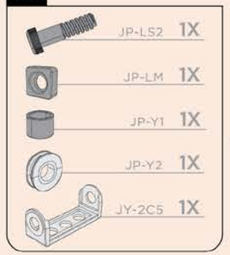
JP-LS2 1X
JP-LM 1X
JP-Y1 1X
JP-Y2 1X
JY-2C5 1X

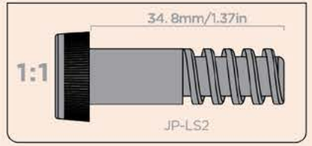
34.8mm/1.37in
1:1
JP-LS2

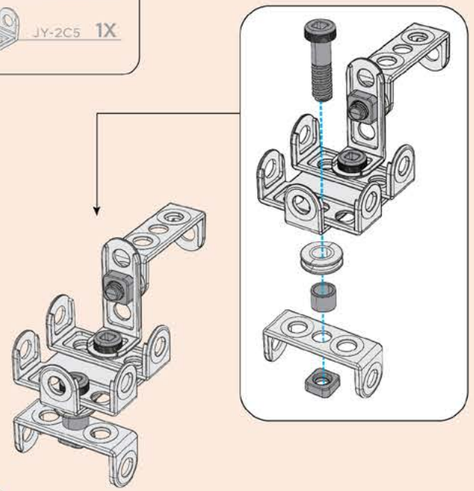

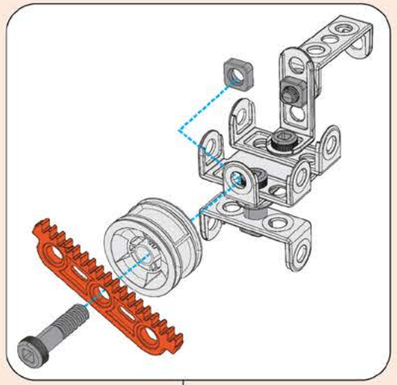

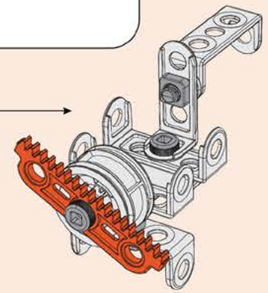

4

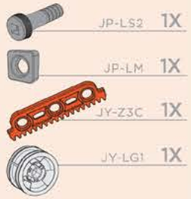
JP-LS2 1X
JP-LM 1X
JY-Z3C 1X
JY-LG1 1X

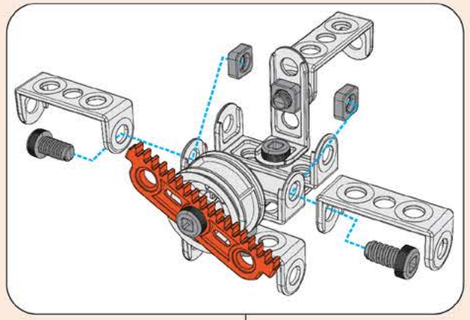

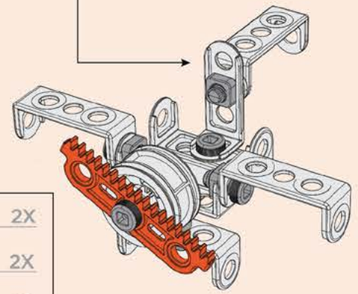

5

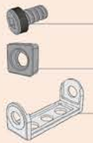
JP-LS1 2X
JP-LM 2X
JY-2C5 2X

6

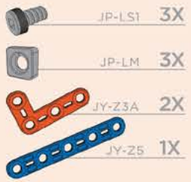
JP-LS1 3X
JP-LM 3X
JY-Z3A 2X
JY-Z5 1X

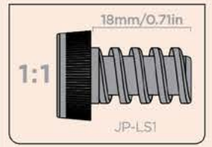
18mm/0.71in
1:1
JP-LS1

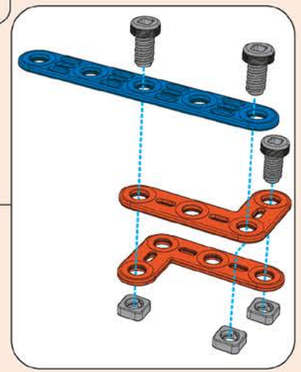

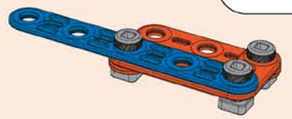

6

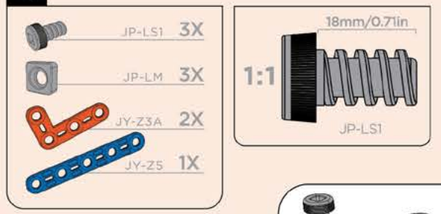
JP-LS1 3X
JP-LM 3X
JY-Z3A 2X
JY-Z5 1X

18mm/0.71in
1:1
JP-LS1

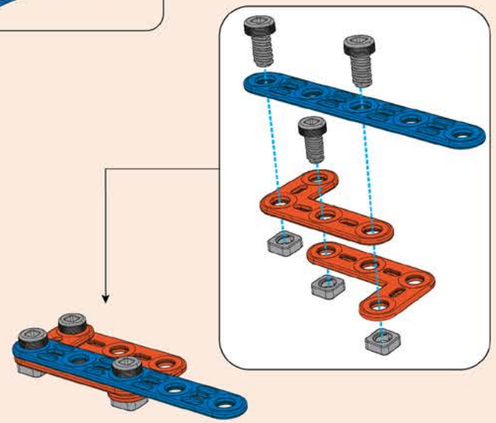

7

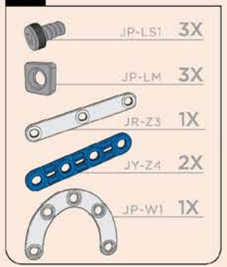
JP-LS1 3X
JP-LM 3X
JR-Z3 1X
JY-Z4 2X
JP-W1 1X

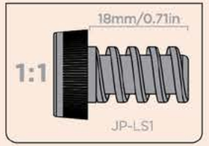
18mm/0.71in
1:1
JP-LS1

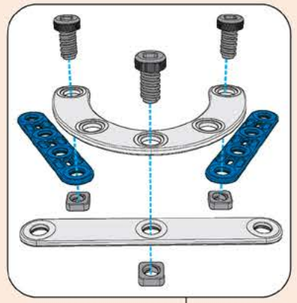

8

JP-LS1 2X
JP-LM 2X

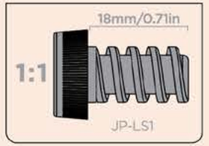
18mm/0.71in
1:1
JP-LS1

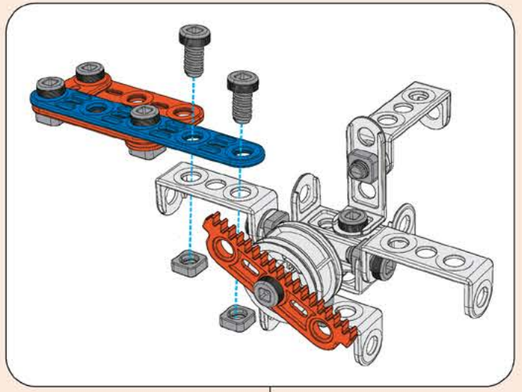

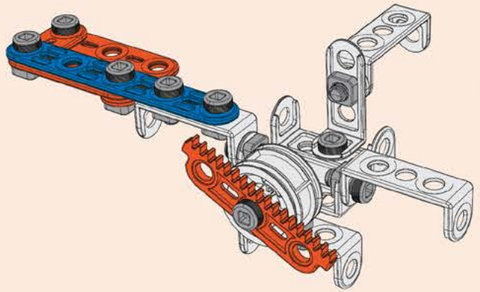

9

JP-LS1 2X
JP-LM 2X
1:1
18mm/0.71in
JP-LS1

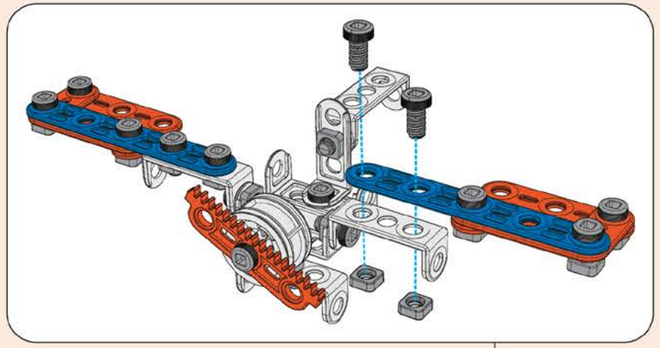

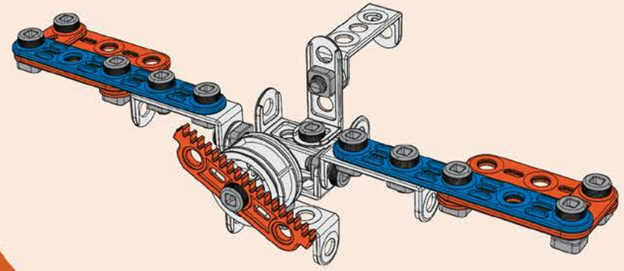

10

JP-LS1 2X
JP-LM 2X
JY-Z5 2X
1:1
18mm/0.71in
JP-LS1

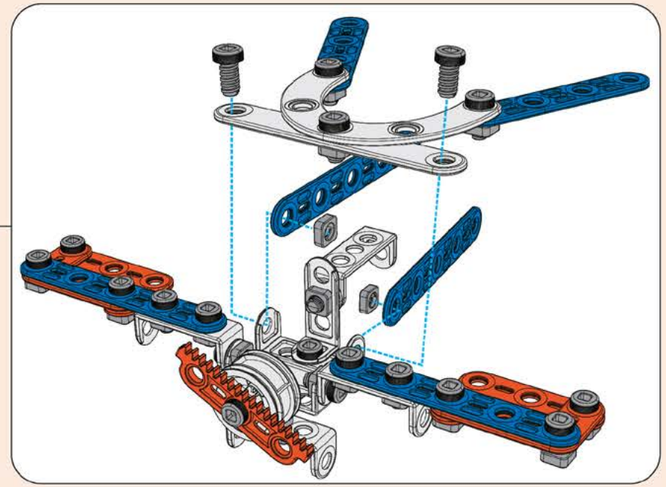

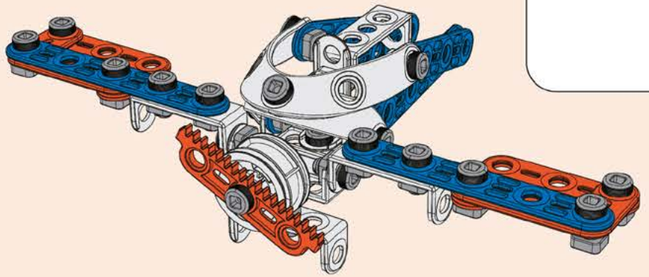

11

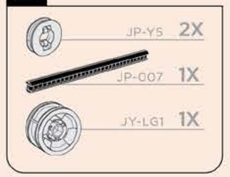

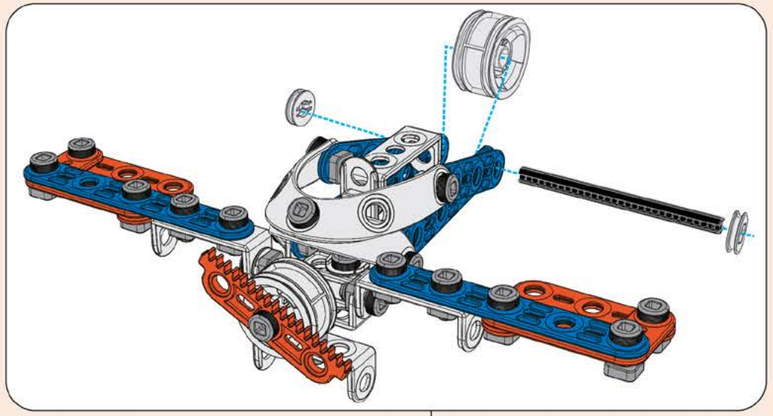

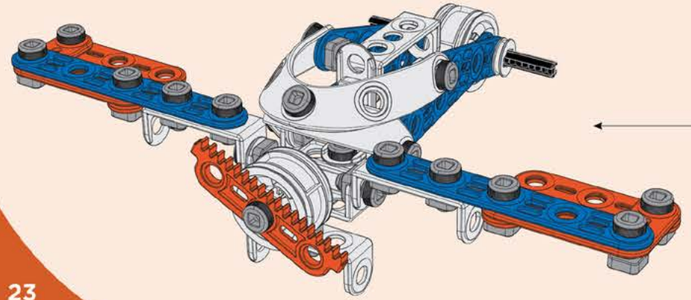

12

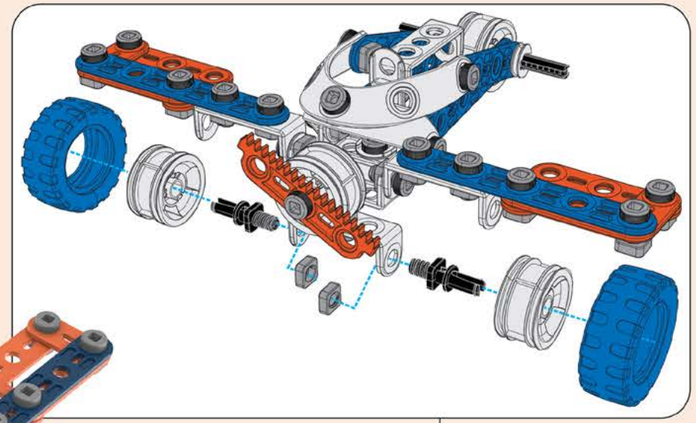

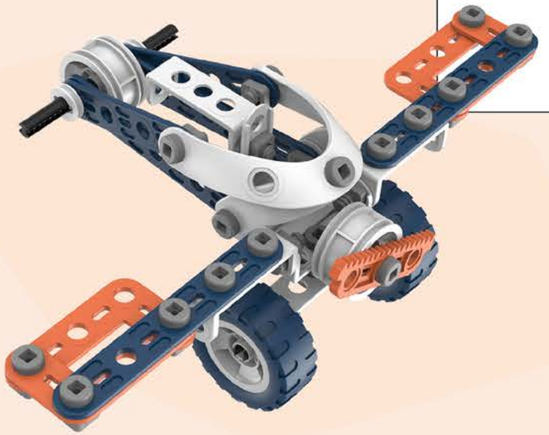

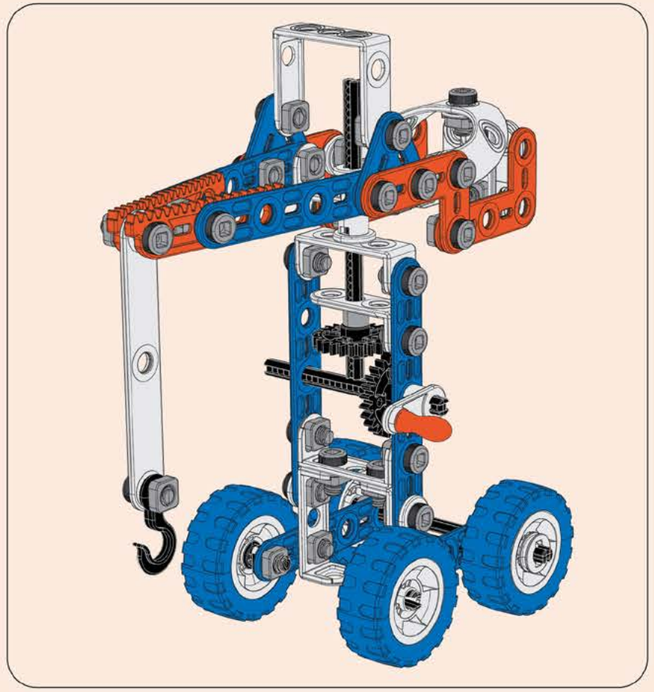

1

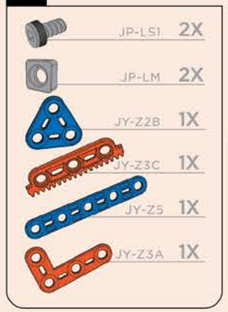
JP-LS1 2X
JP-LM 2X
JY-Z2B 1X
JY-Z3C 1X
JY-Z5 1X
JY-Z3A 1X

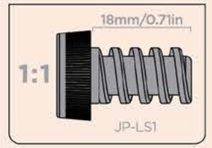
18mm/0.71in
1:1
JP-LS1

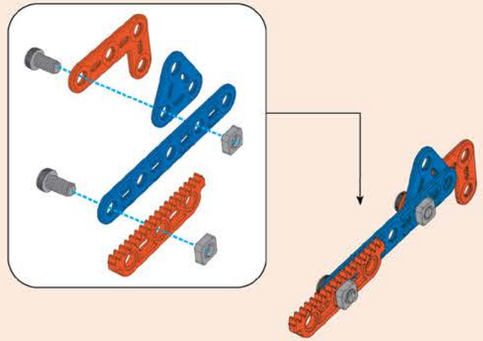

2

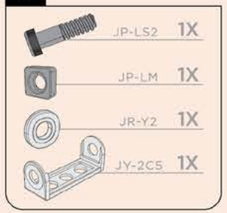
JP-LS2 1X
JP-LM 1X
JR-Y2 1X
JY-2C5 1X

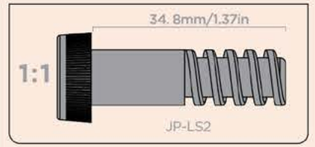
34. 8mm/1.37in
1:1
JP-LS2

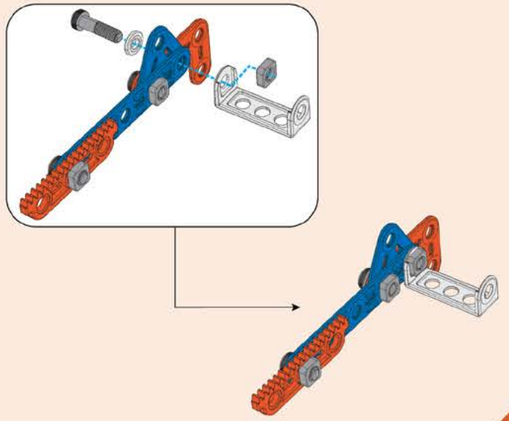

3

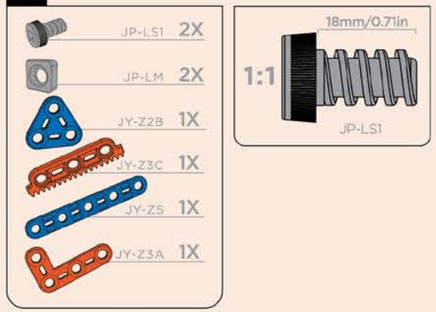
JP-LS1 2X
JP-LM 2X
JY-Z2B 1X
JY-Z3C 1X
JY-Z5 1X
JY-Z3A 1X

18mm/0.71in
1:1
JP-LS1

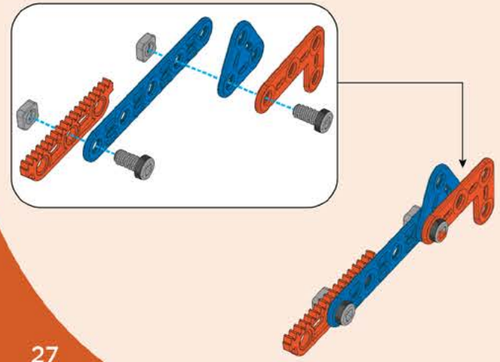

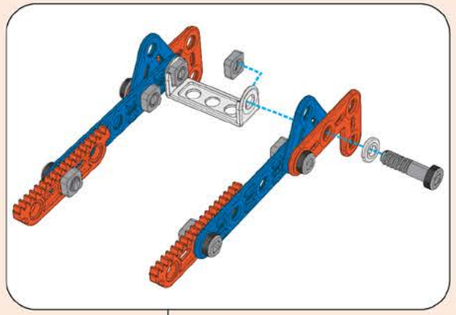

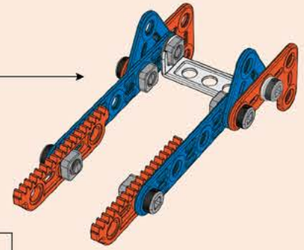

4

JP-LS2 1X
JP-LM 1X
JR-Y2 1X

5

JP-LS1 2X
JP-LM 2X
JY-C4 1X
JY-2C8 1X

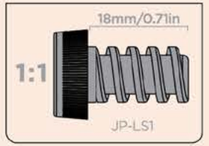
18mm/0.71in
1:1
JP-LS1

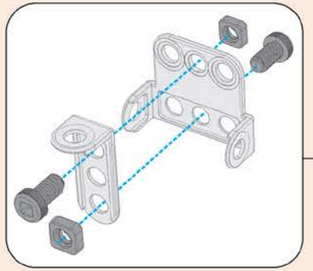

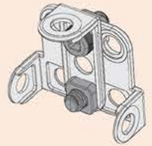

6

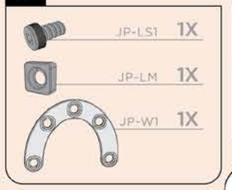
JP-LS1 1X
JP-LM 1X
JP-W1 1X

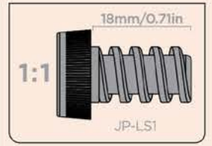
18mm/0.71in
1:1
JP-LS1

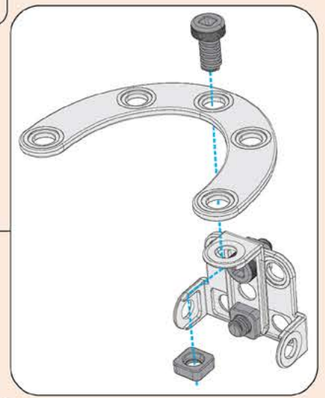

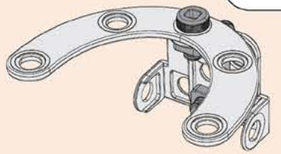

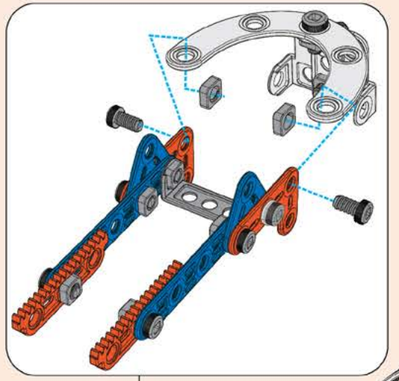

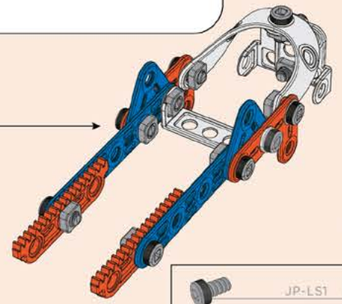

7

JP-LS1	2X
JP-LM	2X

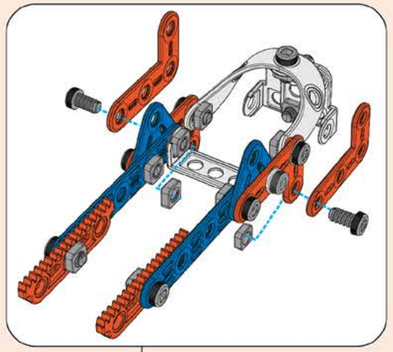

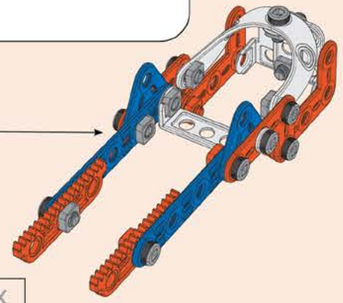

8

JP-LS1	2X
JP-LM	2X
JY-Z3A	2X

9

JP-LS2	1X
JP-LS1	1X
JP-LM	2X
JR-Z3	1X
JP-005	1X

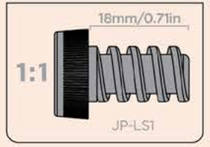

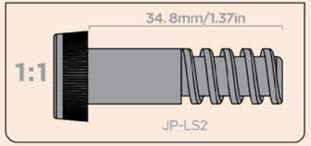

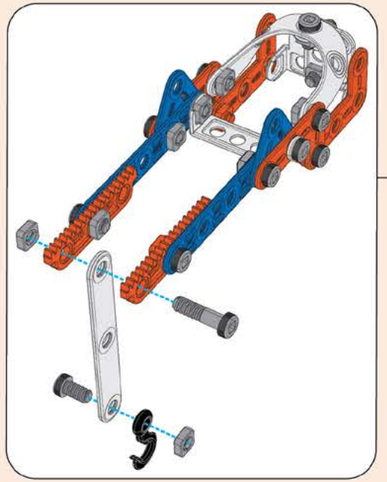

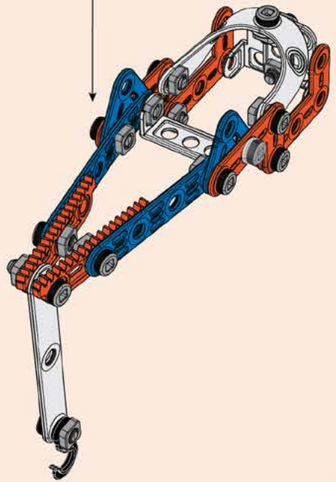

10

JP-LS2 1X
JP-LM 1X
JY-002 2X
JP-ZK1 1X

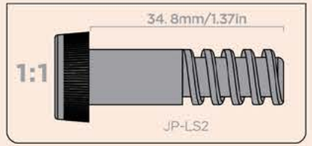
34.8mm/1.37in
1:1
JP-LS2

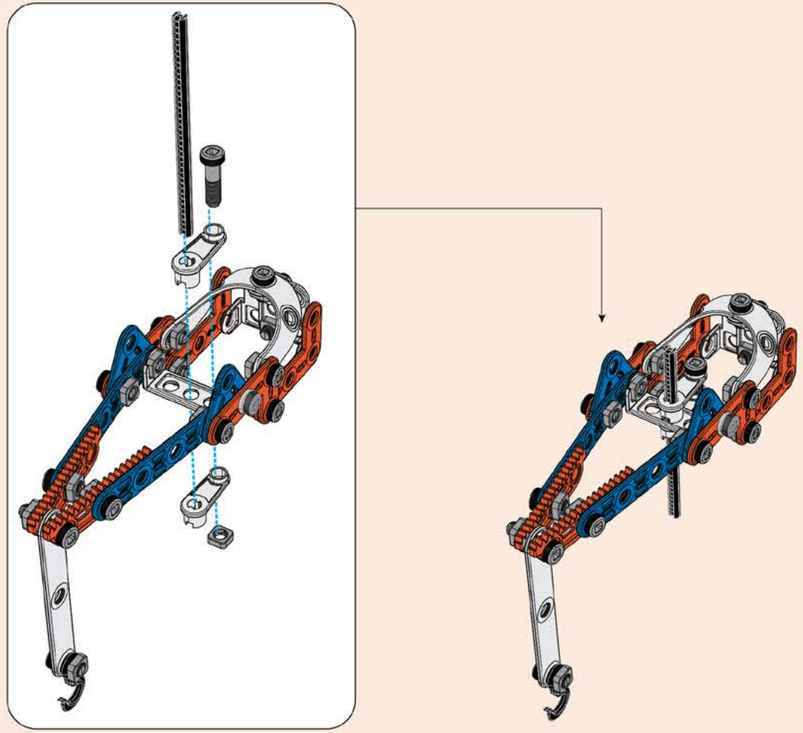

11

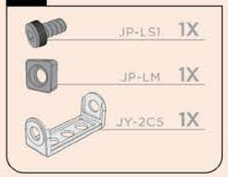
JP-LS1 1X
JP-LM 1X
JY-2C5 1X

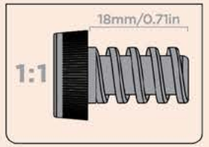
18mm/0.71in
1:1

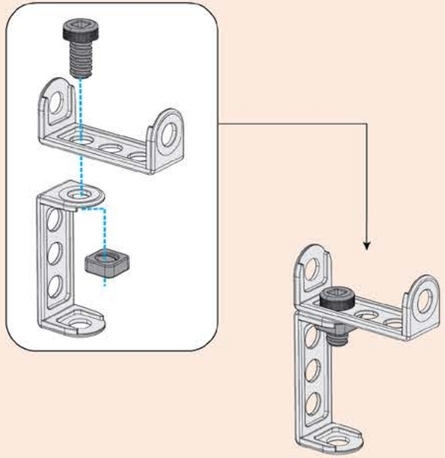

12

JP-LS1 2X
JP-LM 2X
JR-Y2 1X

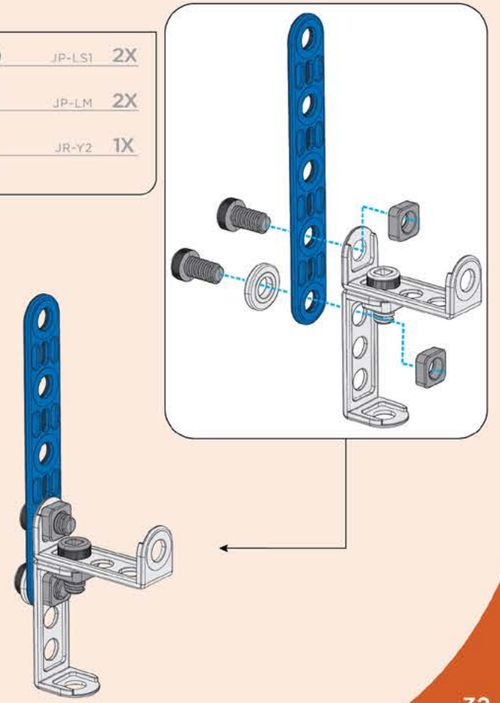

13

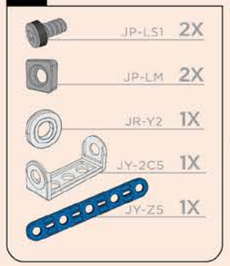
JP-LS1 2X
JP-LM 2X
JR-Y2 1X
JY-2C5 1X
JY-Z5 1X

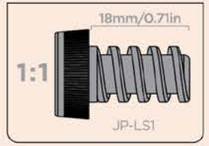
18mm/0.71in
1:1
JP-LS1

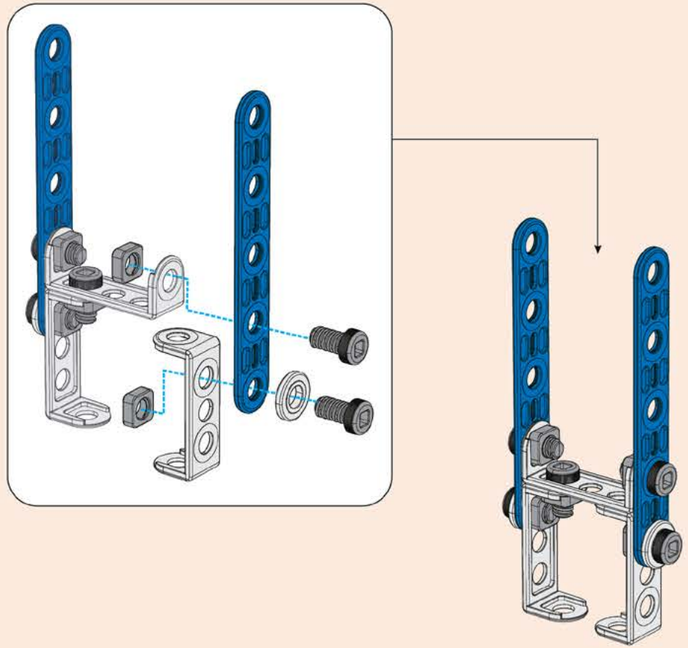

14

JP-LS1 1X
JP-LM 1X

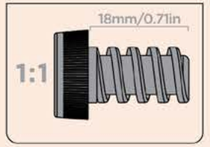
18mm/0.71in
1:1

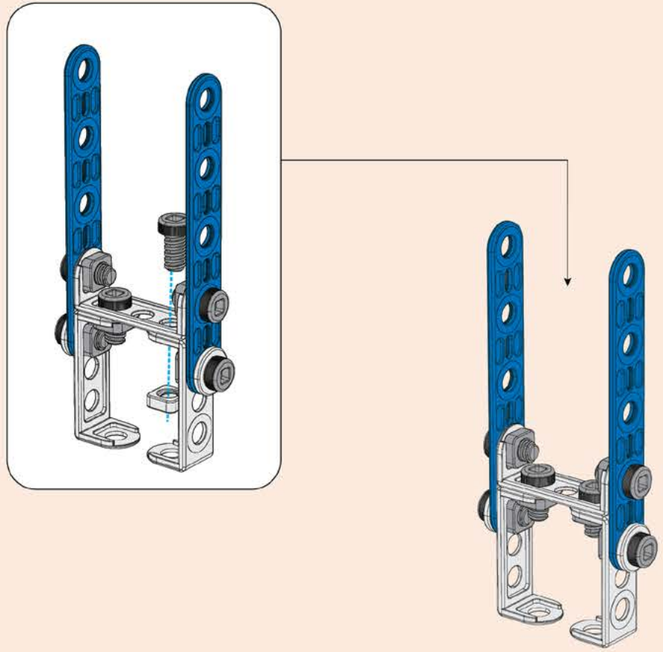

15

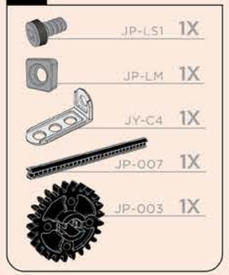
JP-LS1 1X
JP-LM 1X
JY-C4 1X
JP-007 1X
JP-003 1X

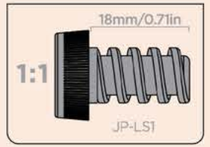
18mm/0.71in
1:1
JP-LS1

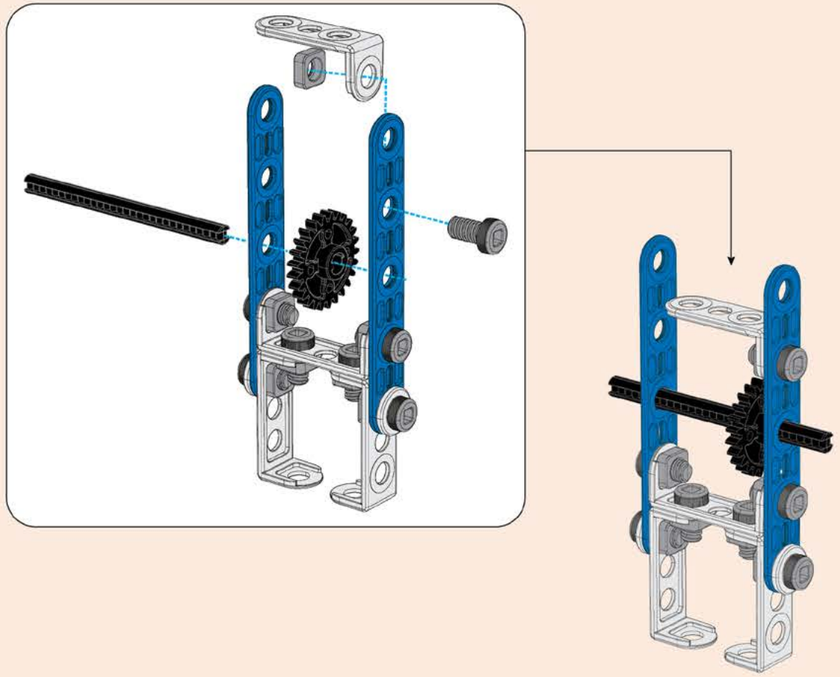

16

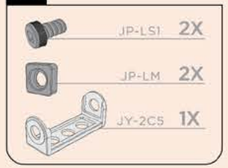
JP-LS1 2X
JP-LM 2X
JY-2C5 1X

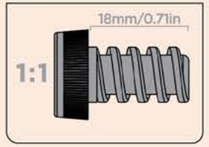
18mm/0.71in
1:1

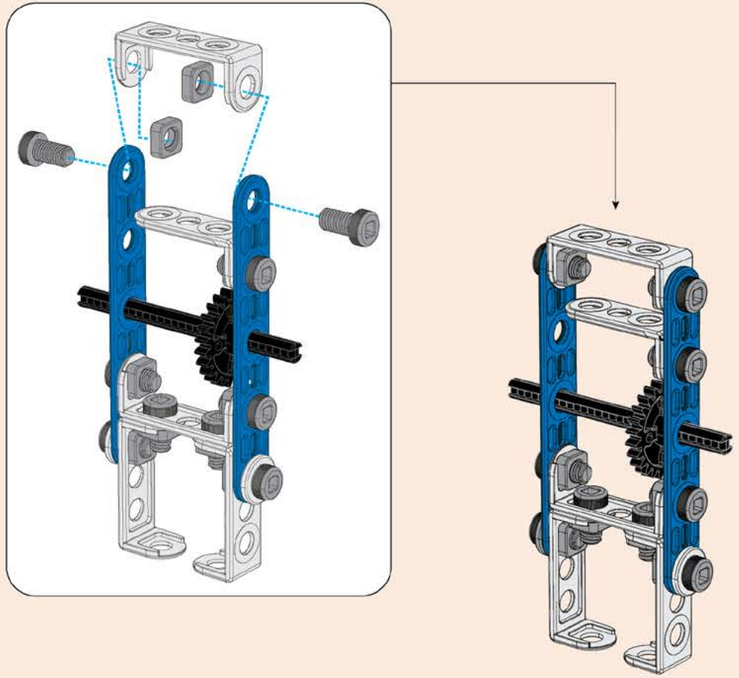

17

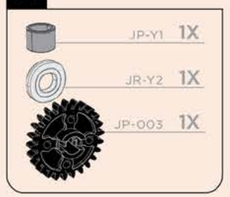
JP-Y1 1X
JR-Y2 1X
JP-003 1X

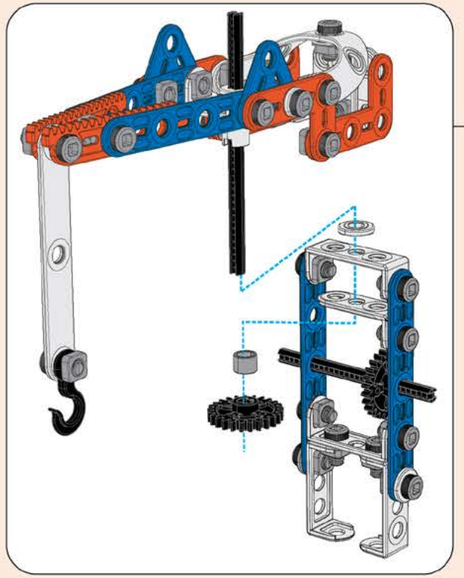

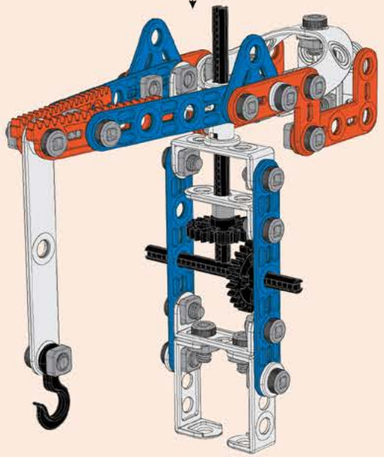

18

JP-LS1 2X
JP-LM 2X
JY-2C5A 1X

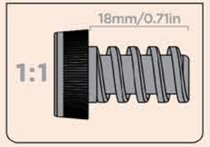
18mm/0.71in
1:1

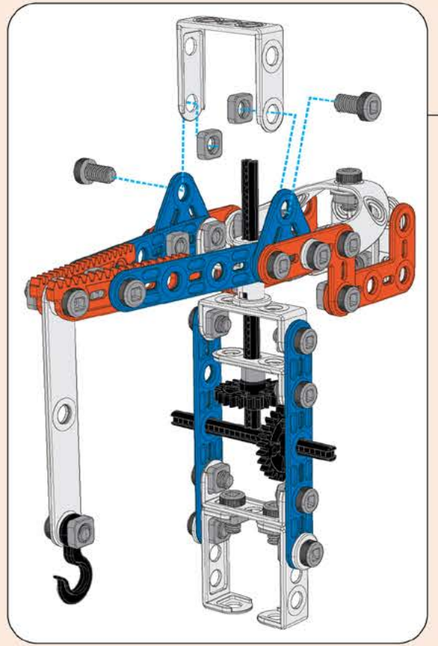

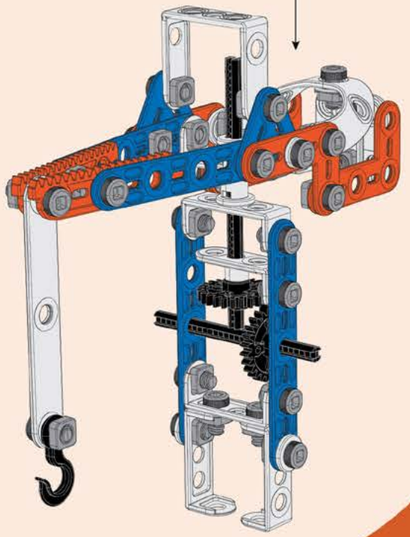

19

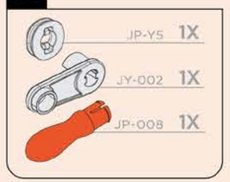
JP-Y5 1X
JY-002 1X
JP-008 1X

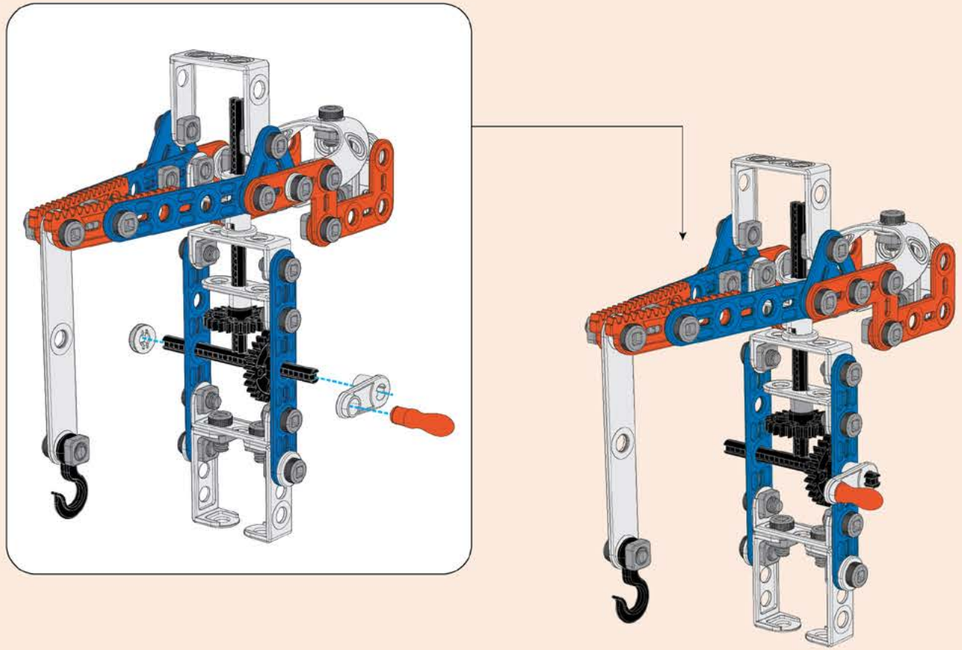

20

JP-LS1 2X
JP-LM 2X
JY-Z4 2X

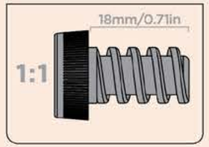
18mm/0.71in
1:1

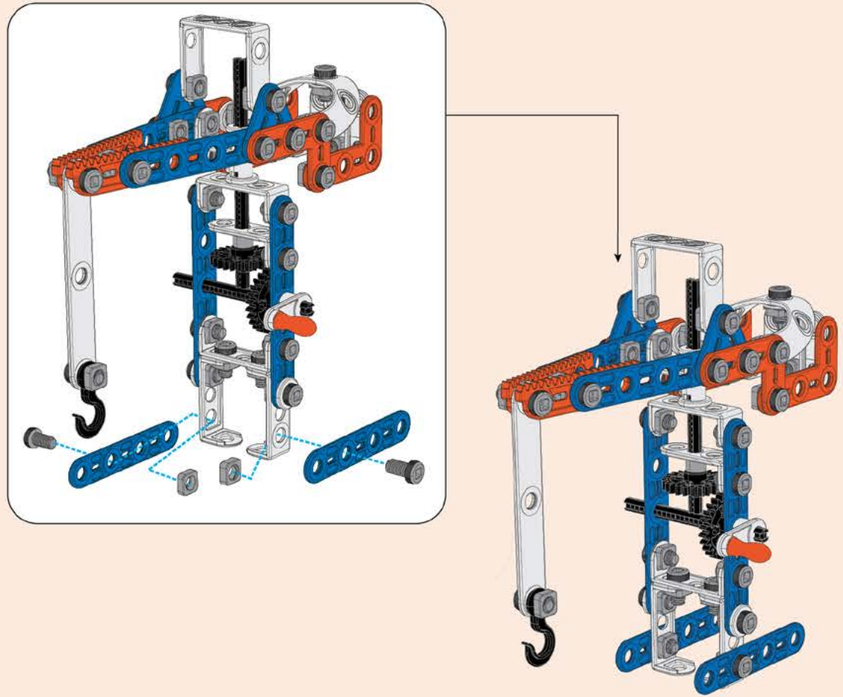

21

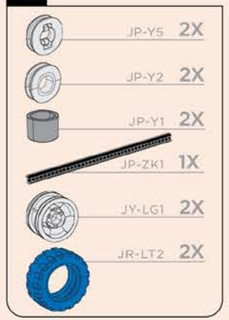
JP-Y5 2X
JP-Y2 2X
JP-Y1 2X
JP-ZK1 1X
JY-LG1 2X
JR-LT2 2X

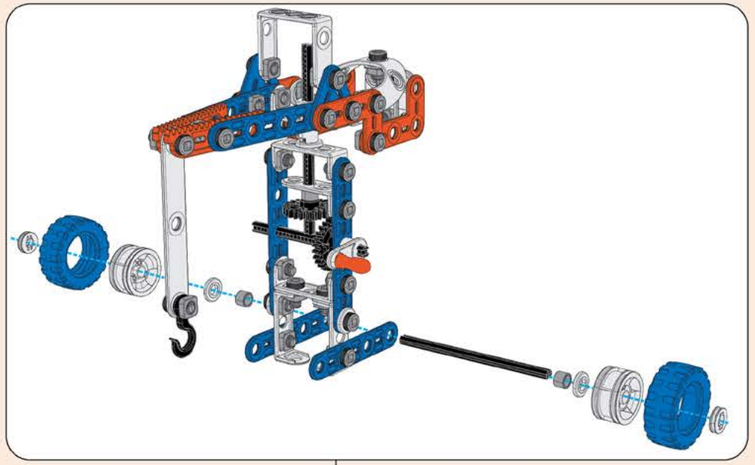

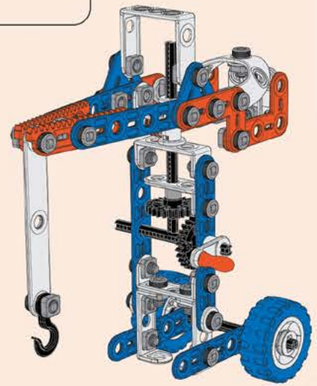

22

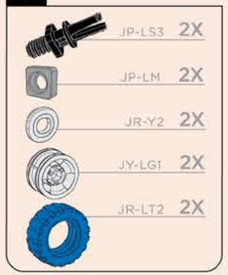
JP-LS3 2X
JP-LM 2X
JR-Y2 2X
JY-LG1 2X
JR-LT2 2X

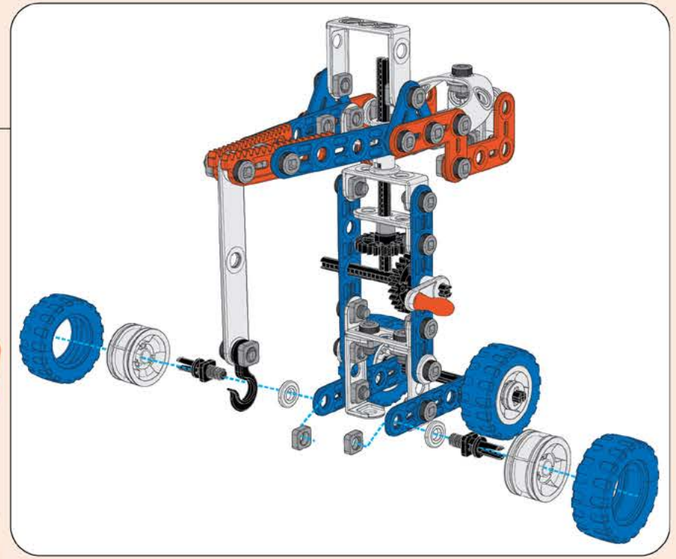

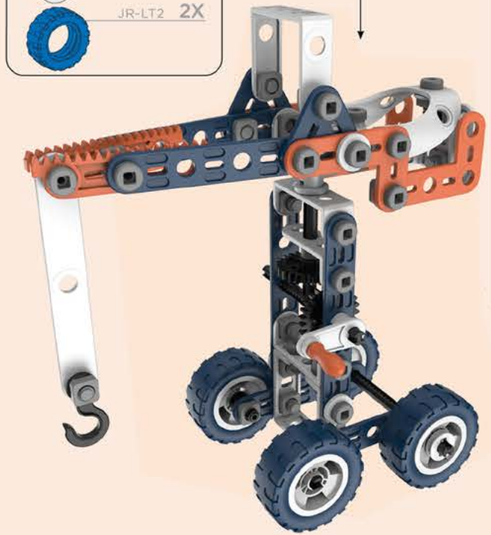

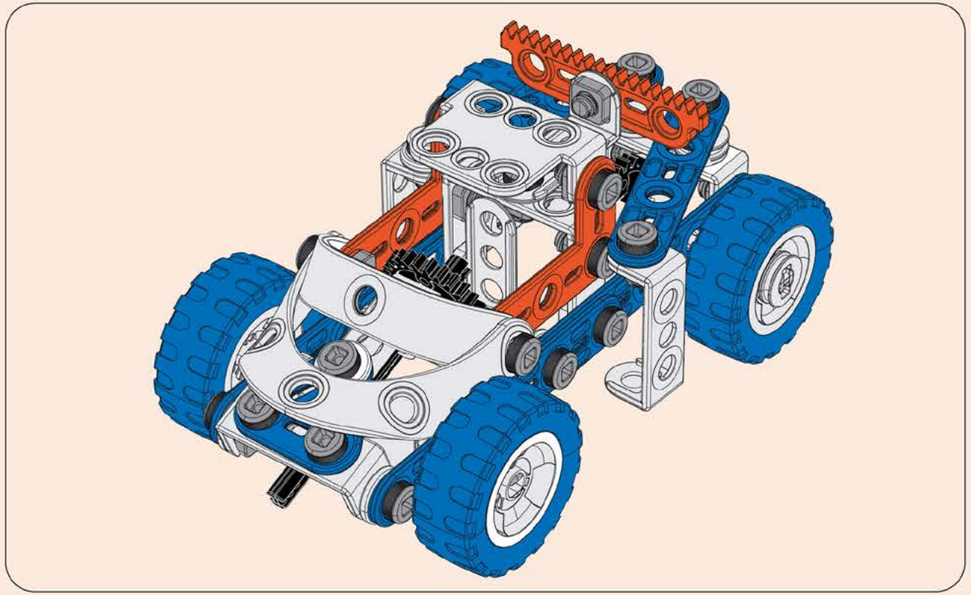

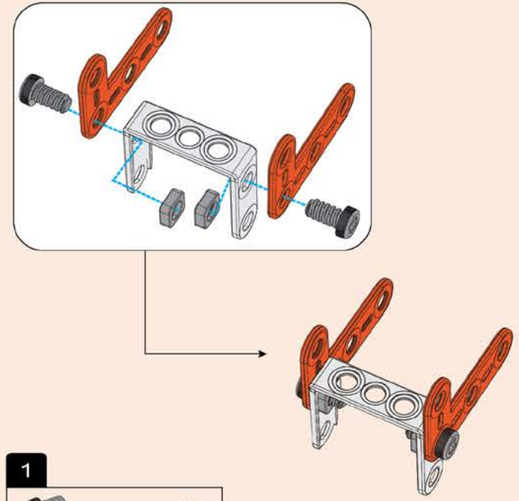

1

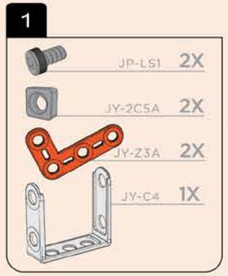
JP-LS1 2X
JY-2C5A 2X
JY-Z3A 2X
JY-C4 1X

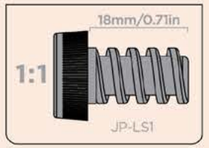
18mm/0.71in
1:1
JP-LS1

2

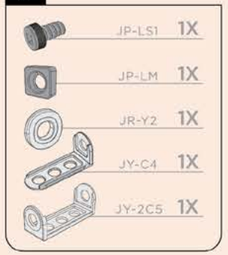
JP-LS1 1X
JP-LM 1X
JR-Y2 1X
JY-C4 1X
JY-2C5 1X

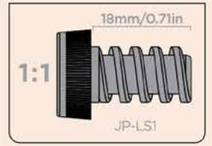
18mm/0.71in
1:1
JP-LS1

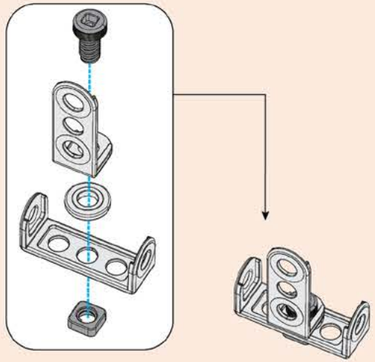

3

JP-LS1 2X
JP-LM 2X
JY-Z5 4X

18mm/0.71in
1:1
JP-LS1

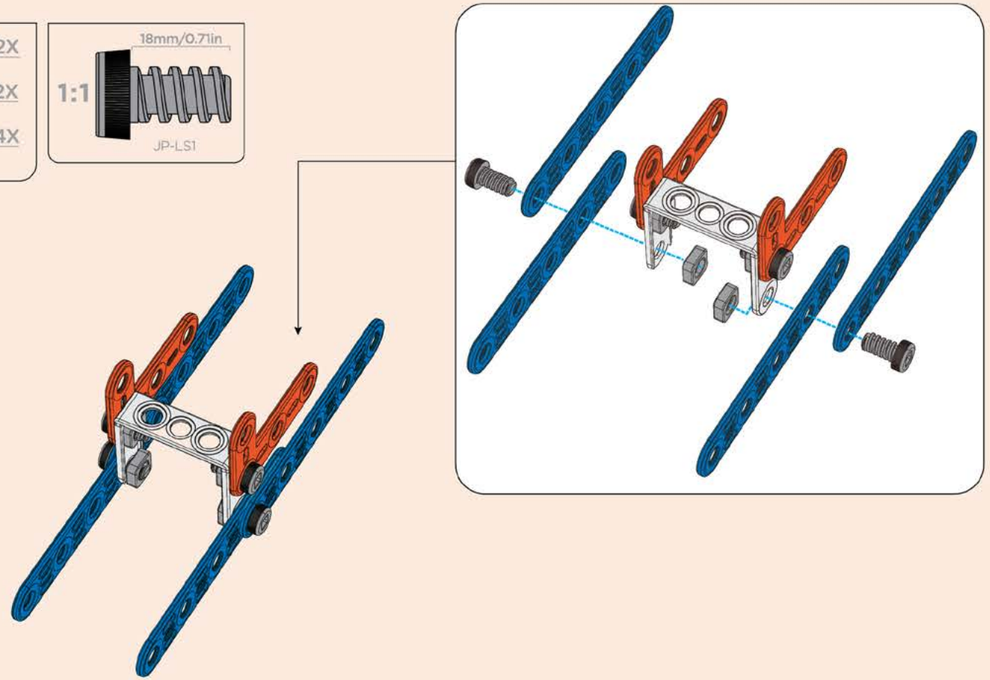

4

JP-LS1 2X
JP-LM 2X

18mm/0.71in
1:1
JP-LS1

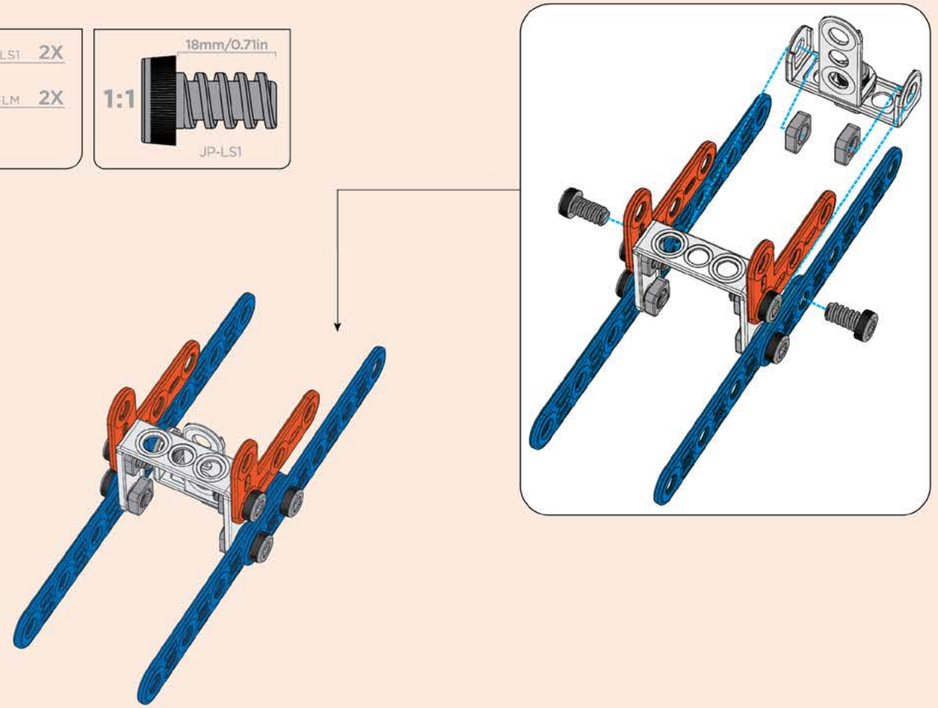

5

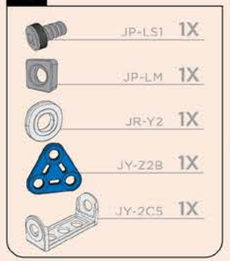
JP-LS1 1X
JP-LM 1X
JR-Y2 1X
JY-Z2B 1X
JY-2C5 1X

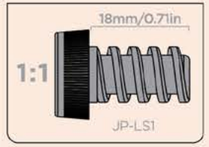
18mm/0.71in
1:1
JP-LS1

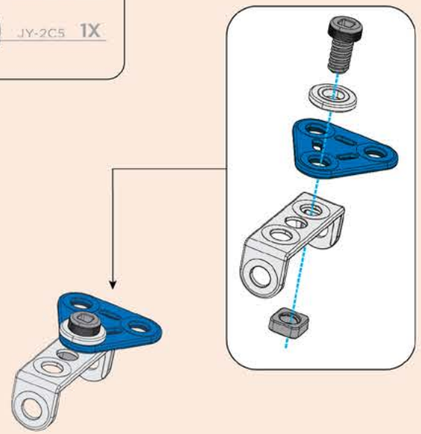

6

JP-LS1 2X
JP-LM 2X
JY-2C5 1X

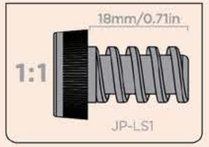
18mm/0.71in
1:1
JP-LS1

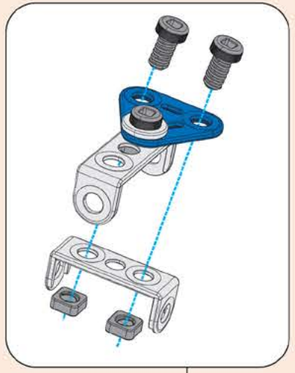

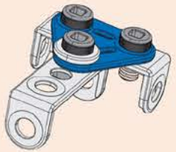

7

JP-007 1X
JY-002 1X
JP-003 1X

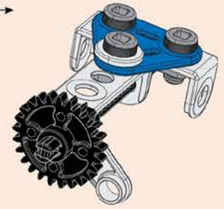

8

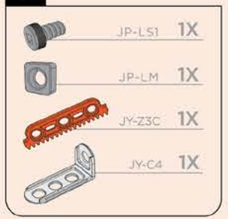
JP-LS1 1X
JP-LM 1X
JY-Z3C 1X
JY-C4 1X

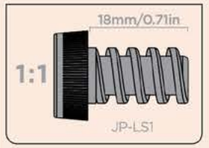
18mm/0.71in
1:1
JP-LS1

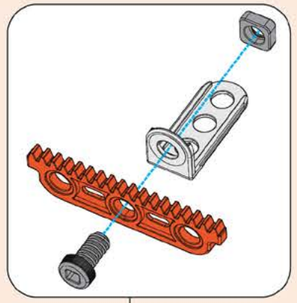

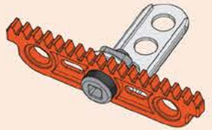

9

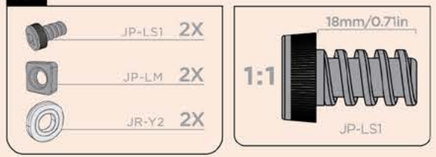
JP-LS1 2X
JP-LM 2X
JR-Y2 2X

18mm/0.71in
1:1
JP-LS1

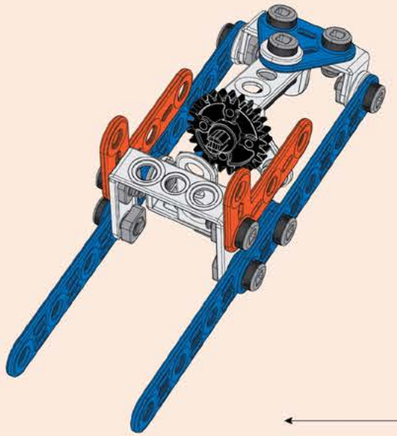

10

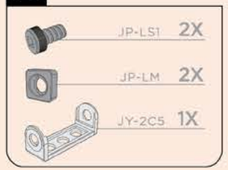
JP-LS1 2X
JP-LM 2X
JY-2C5 1X

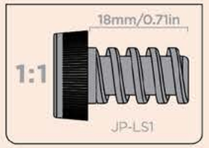
18mm/0.71in
1:1
JP-LS1

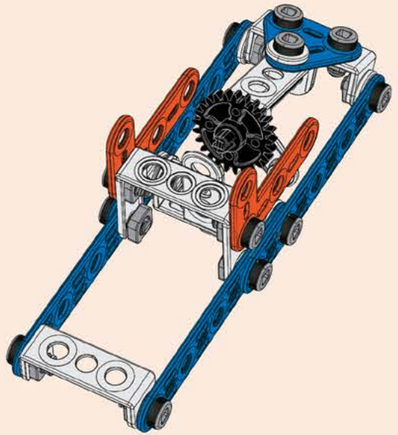

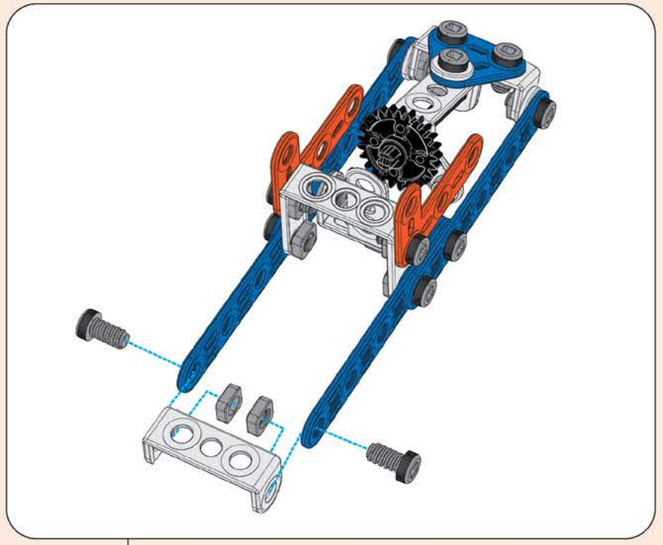

11

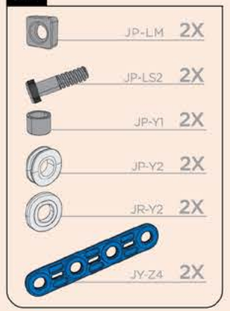
JP-LM 2X
JP-LS2 2X
JP-Y1 2X
JP-Y2 2X
JR-Y2 2X
JY-Z4 2X

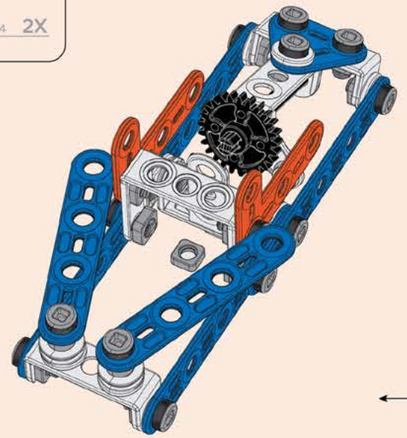

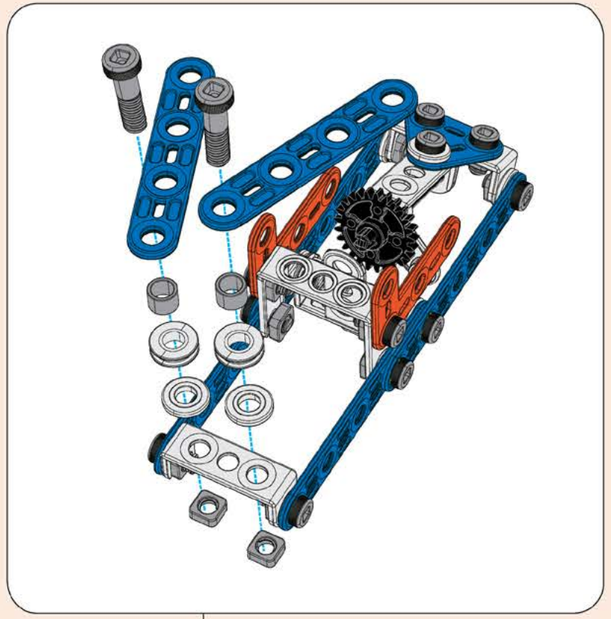

12

JP-LS1 1X
JP-LM 1X

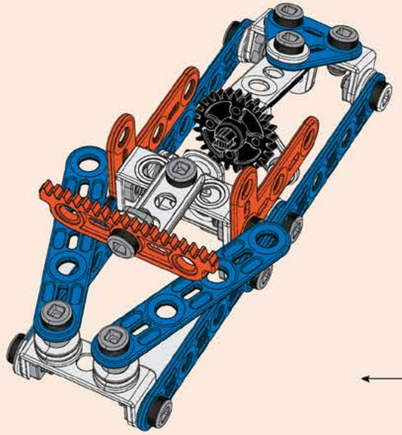

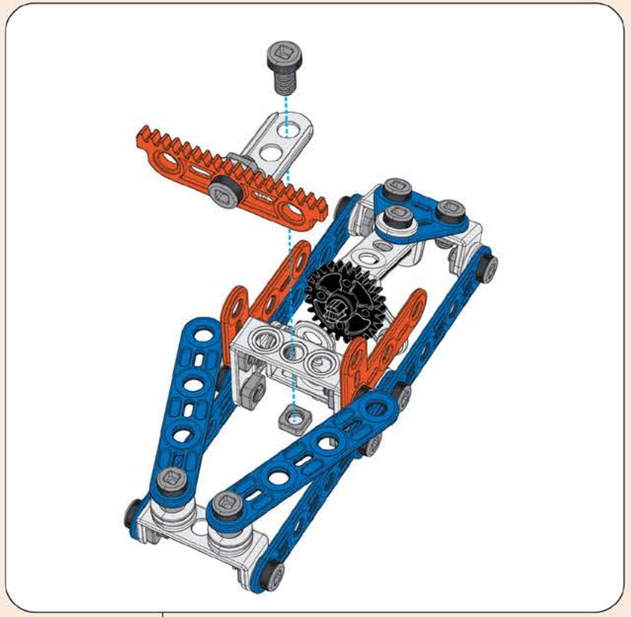

13

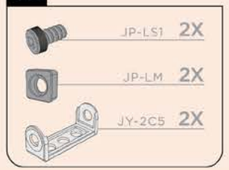

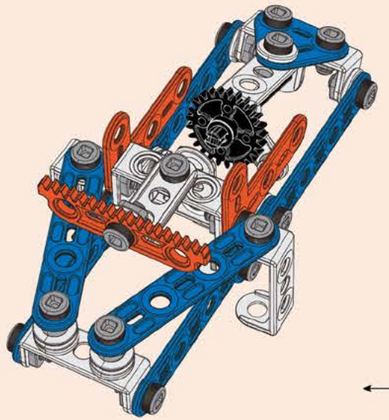

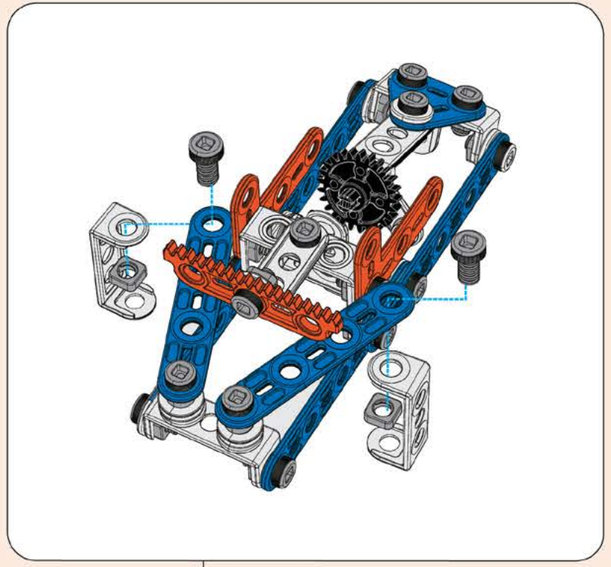

14

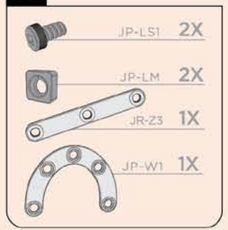

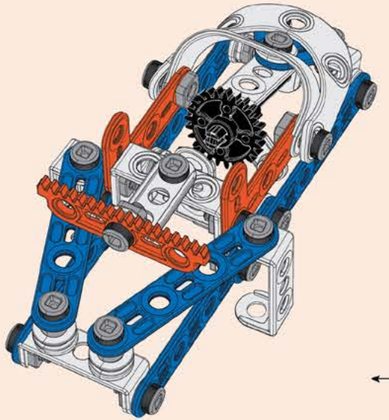

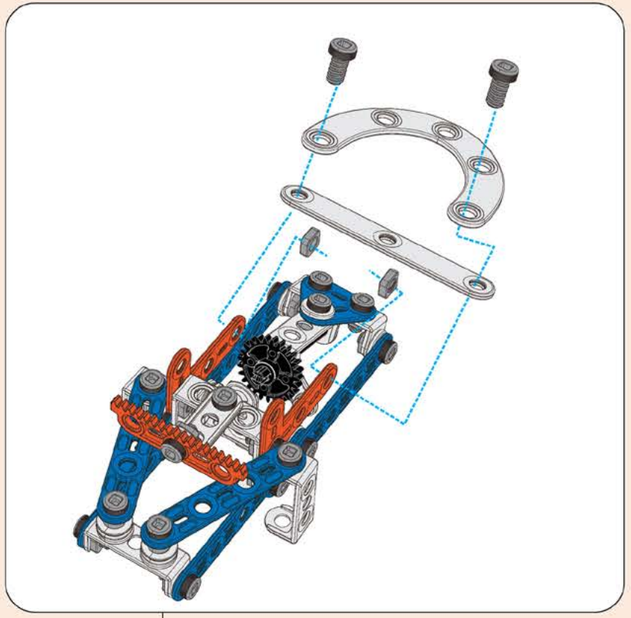

15

JP-LS1 2X
JP-LM 2X
JY-2C8 1X

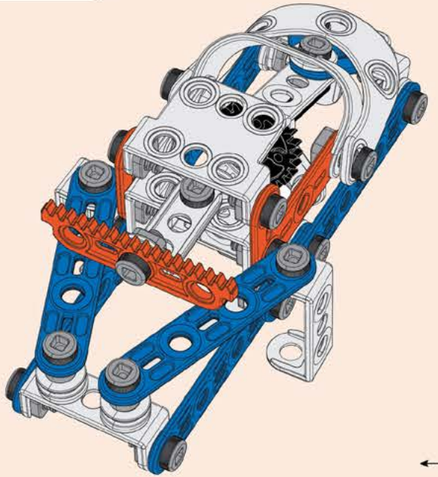

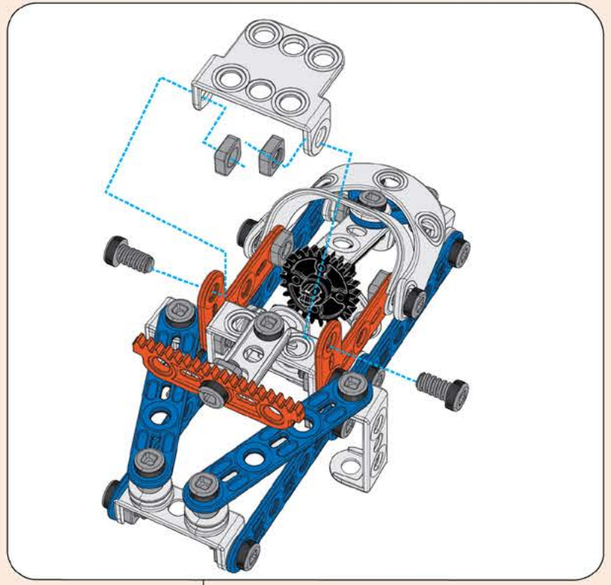

16

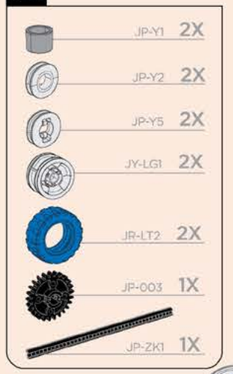
JP-Y1 2X
JP-Y2 2X
JP-Y5 2X
JY-LG1 2X
JR-LT2 2X
JP-003 1X
JP-ZK1 1X

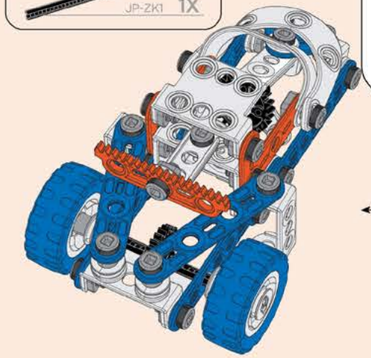

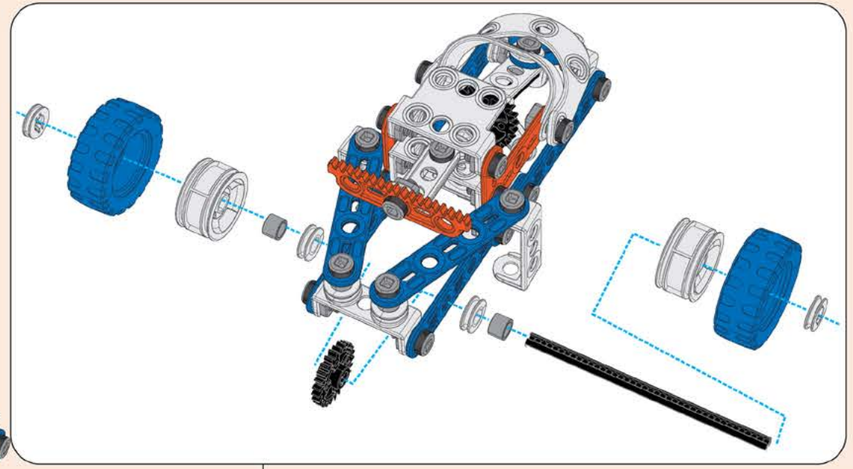

17

JP-LM	2X
JR-Y2	2X
JP-LS3	2X
JY-LG1	2X
JR-LT2	2X

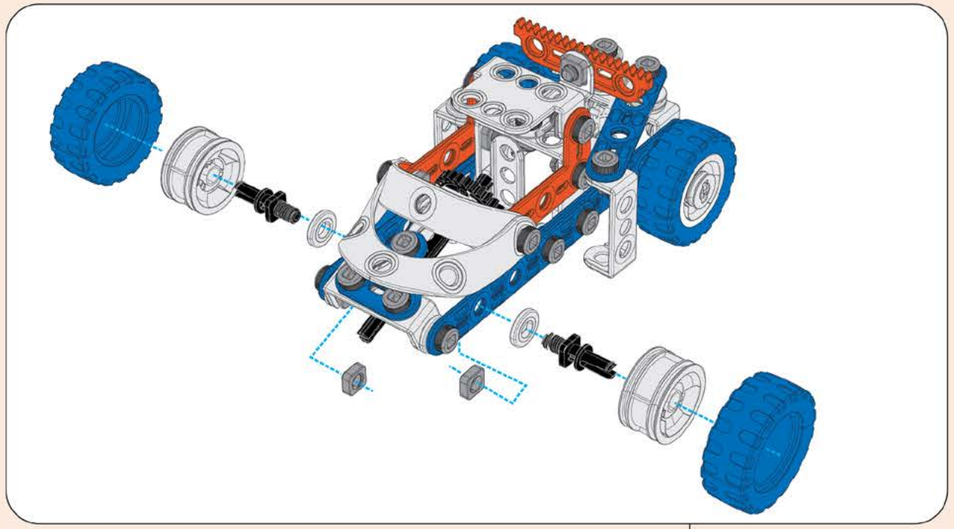

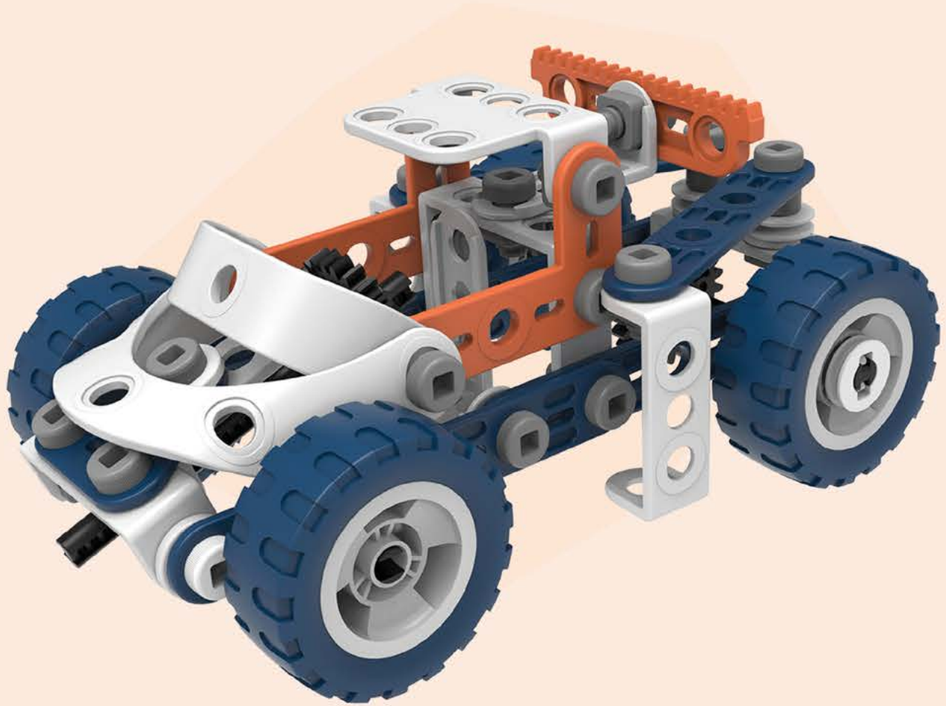

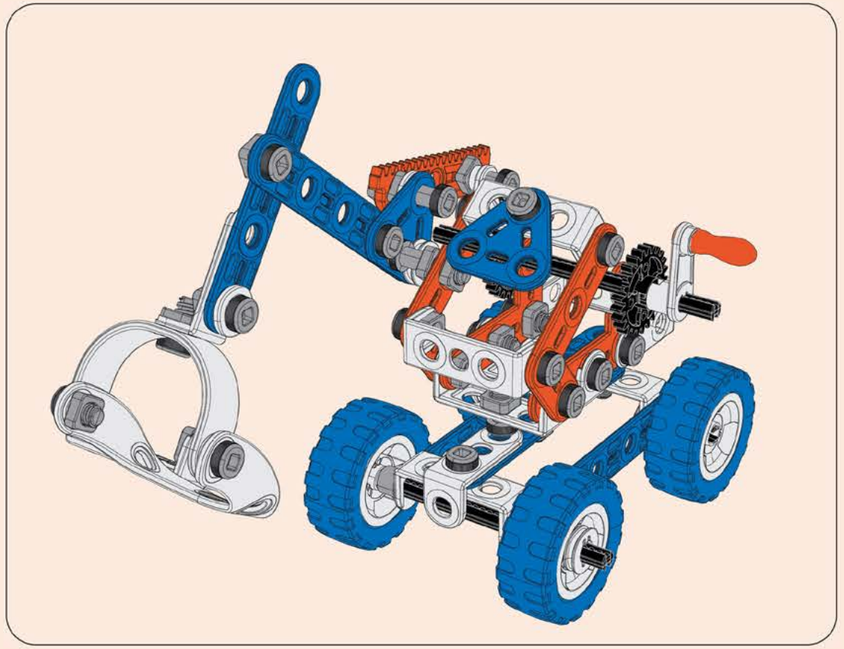

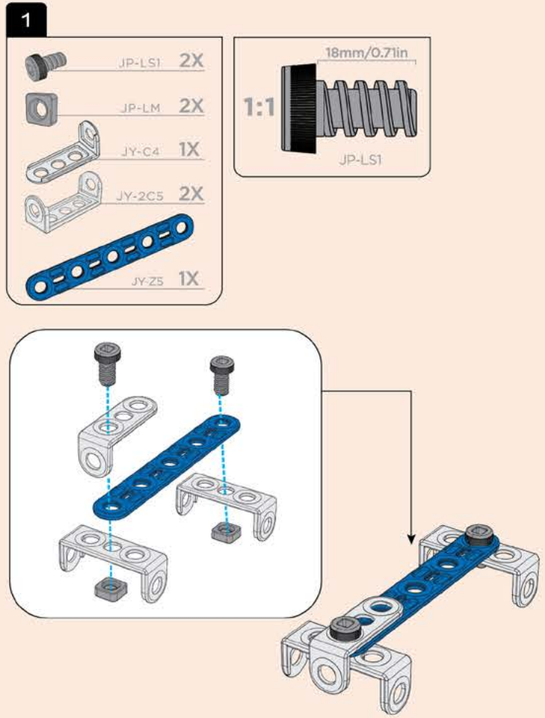
1
JP-LS1 2X
JP-LM 2X
JY-C4 1X
JY-2C5 2X
JY-Z5 1X
18mm/0.71in
1:1
JP-LS1

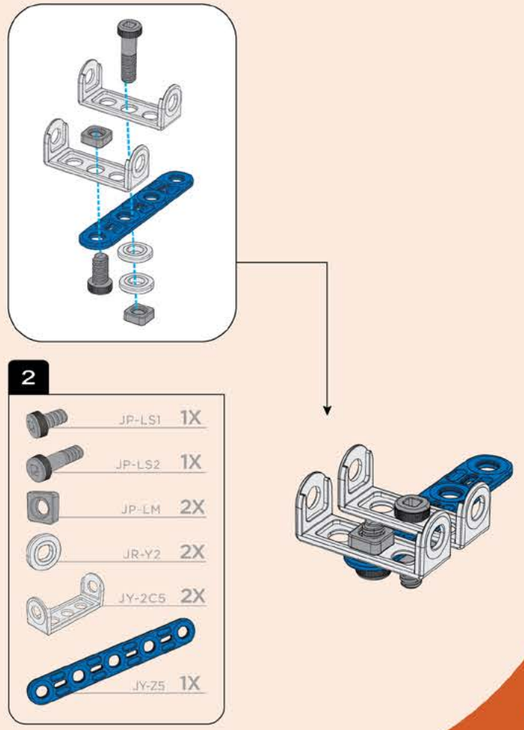
2
JP-LS1 1X
JP-LS2 1X
JP-LM 2X
JR-Y2 2X
JY-2C5 2X
JY-Z5 1X

3

JP-LM 1X
18mm/0.71in
1:1
JP-LS1

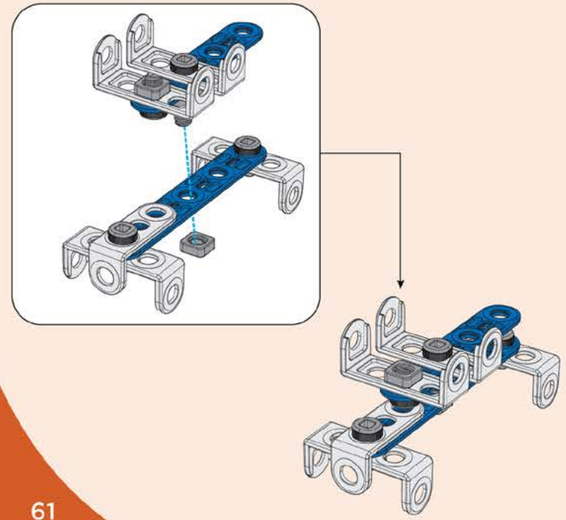

4

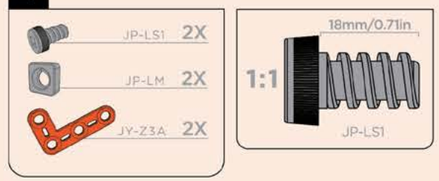
JP-LS1 2X
JP-LM 2X
JY-Z3A 2X
18mm/0.71in
1:1
JP-LS1

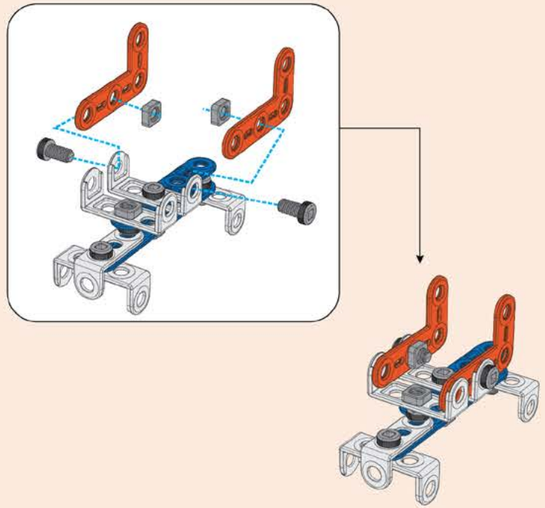

5

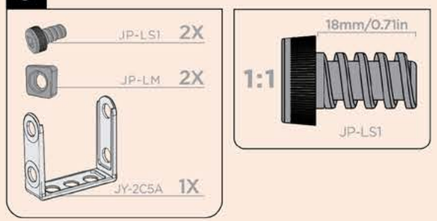
JP-LS1 2X
JP-LM 2X
JY-2C5A 1X
18mm/0.71in
1:1
JP-LS1

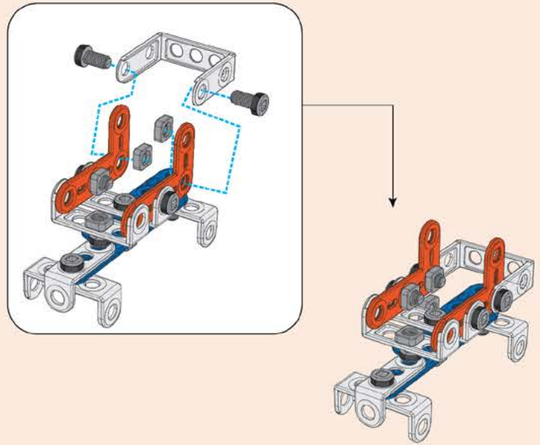

6

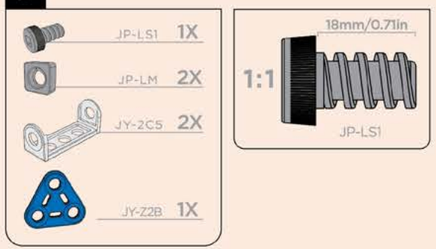
JP-LS1 1X
JP-LM 2X
JY-2C5 2X
JY-Z2B 1X
18mm/0.71in
1:1
JP-LS1

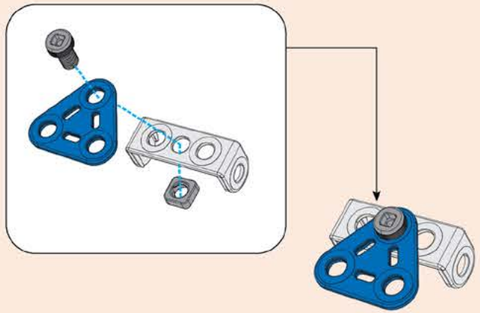

7

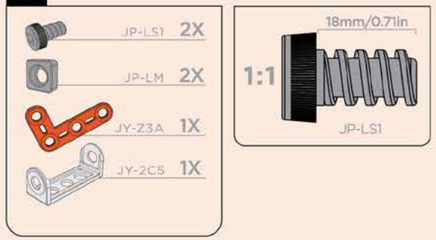
JP-LS1 2X
JP-LM 2X
JY-Z3A 1X
JY-2C5 1X
1:1
18mm/0.71in
JP-LS1

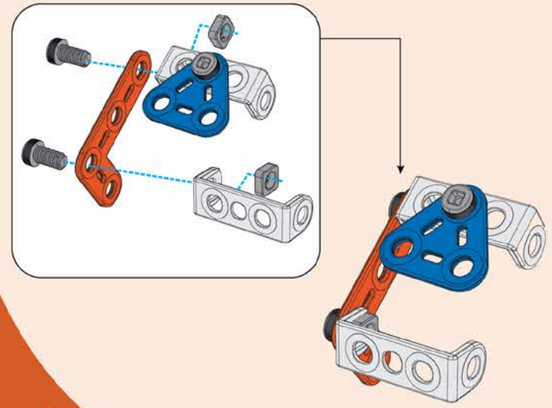

8

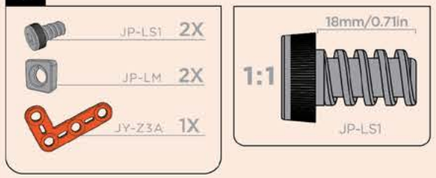
JP-LS1 2X
JP-LM 2X
JY-Z3A 1X
1:1
18mm/0.71in
JP-LS1

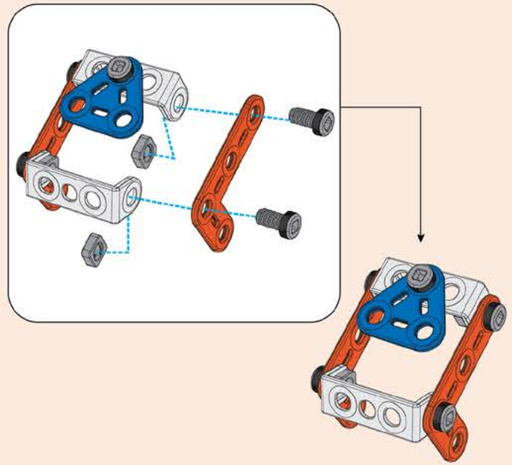

9

JP-LS1 2X
JP-LM 2X
1:1
18mm/0.71in
JP-LS1

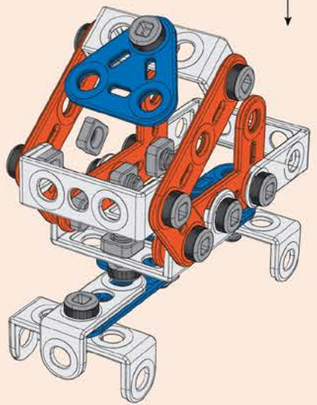

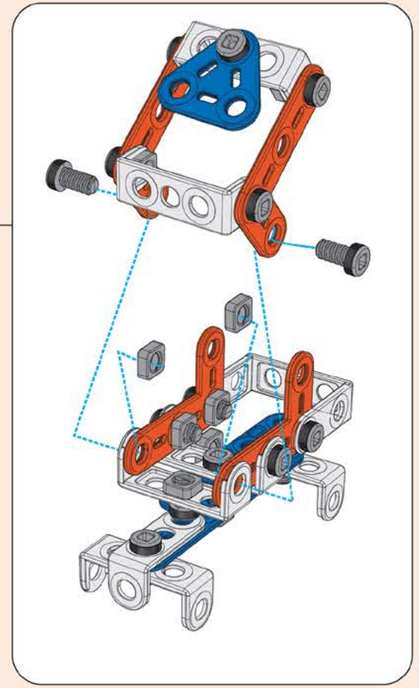

10

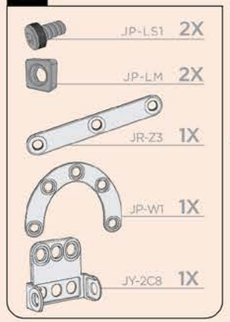
JP-LS1 2X
JP-LM 2X
JR-Z3 1X
JP-W1 1X
JY-2C8 1X

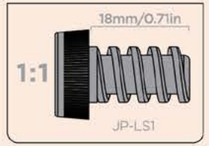
18mm/0.71in
1:1
JP-LS1

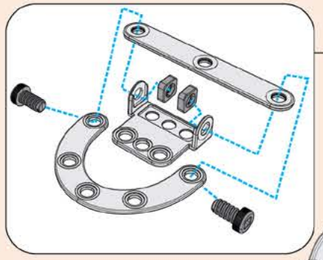

11

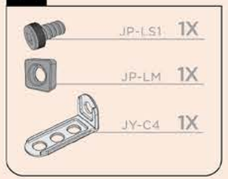
JP-LS1 1X
JP-LM 1X
JY-C4 1X

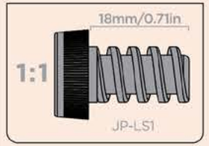
18mm/0.71in
1:1
JP-LS1

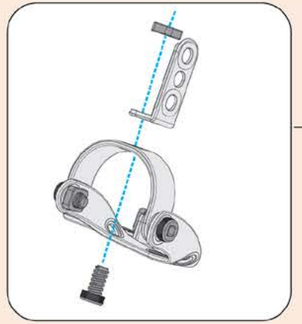

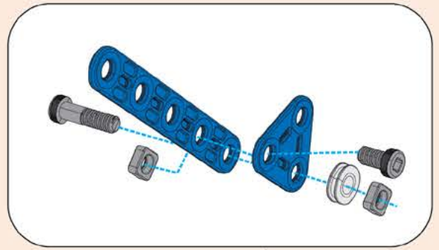

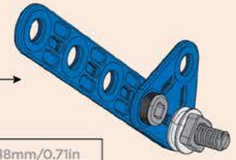

12

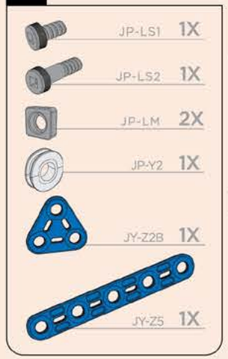
JP-LS1 1X
JP-LS2 1X
JP-LM 2X
JP-Y2 1X
JY-Z2B 1X
JY-Z5 1X

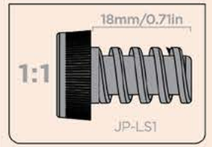
18mm/0.71in
1:1
JP-LS1

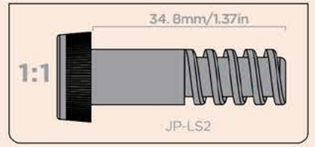
34. 8mm/1.37in
1:1
JP-LS2

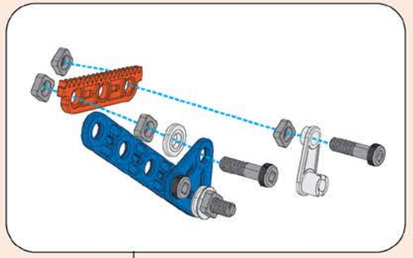

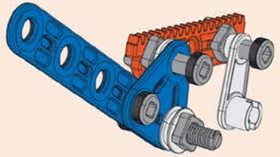

13

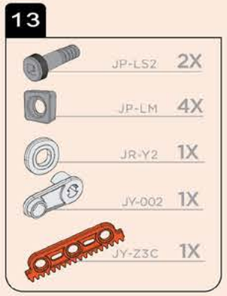
JP-LS2 2X
JP-LM 4X
JR-Y2 1X
JY-002 1X
JY-Z3C 1X

14

JP-LS1 2X
JP-LM 2X
JR-Y2 1X
JY-Z4 1X

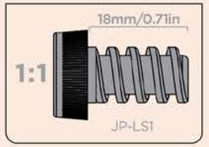
18mm/0.71in
1:1
JP-LS1

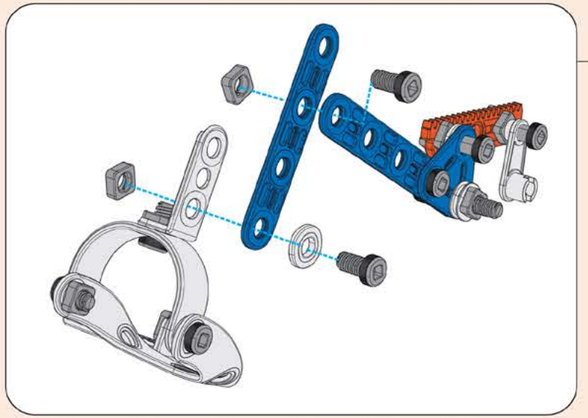

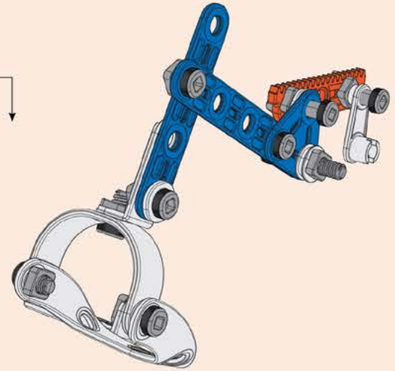

15

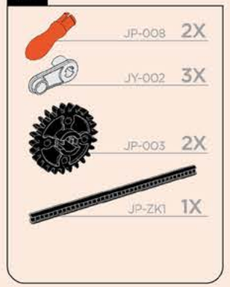
JP-008 2X
JY-002 3X
JP-003 2X
JP-ZK1 1X

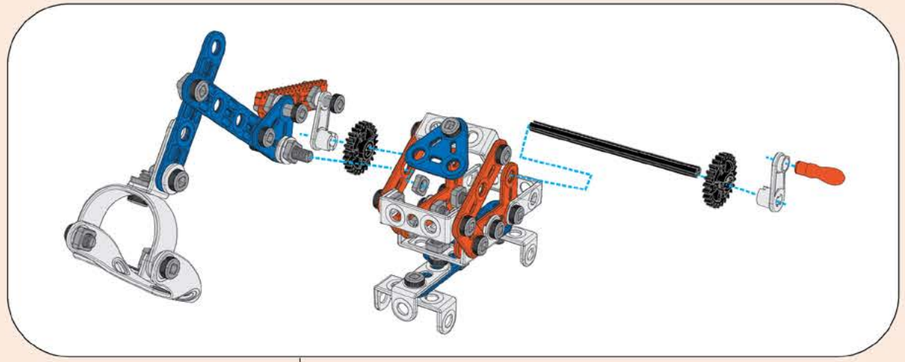

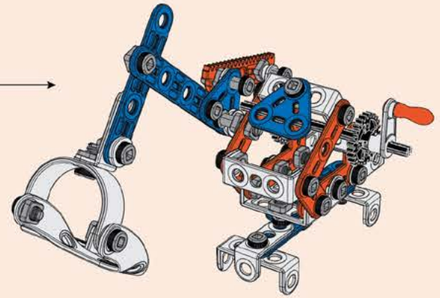

16

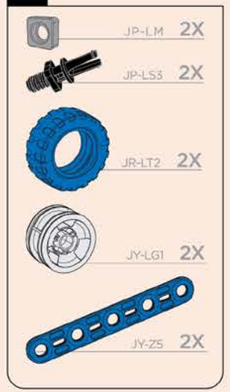
JP-LM 2X
JP-LS3 2X
JR-LT2 2X
JY-LG1 2X
JY-Z5 2X

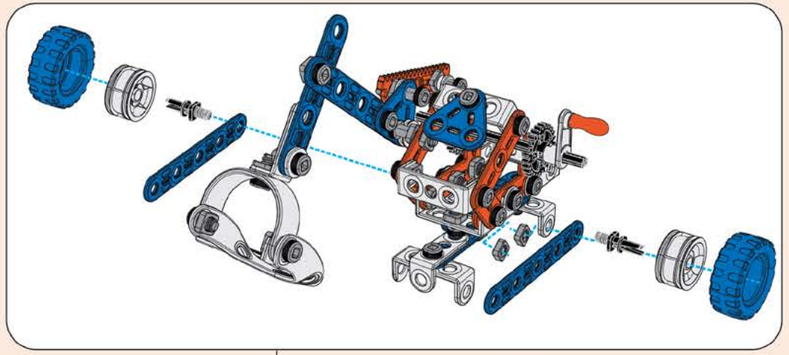

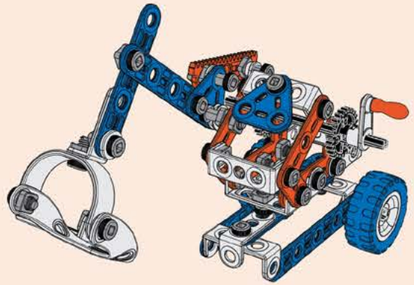

17

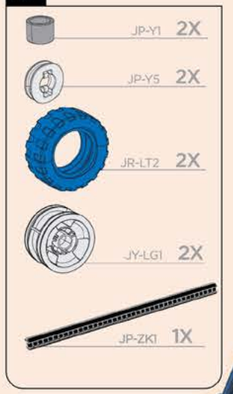
JP-Y1 2X
JP-Y5 2X
JR-LT2 2X
JY-LG1 2X
JP-ZK1 1X

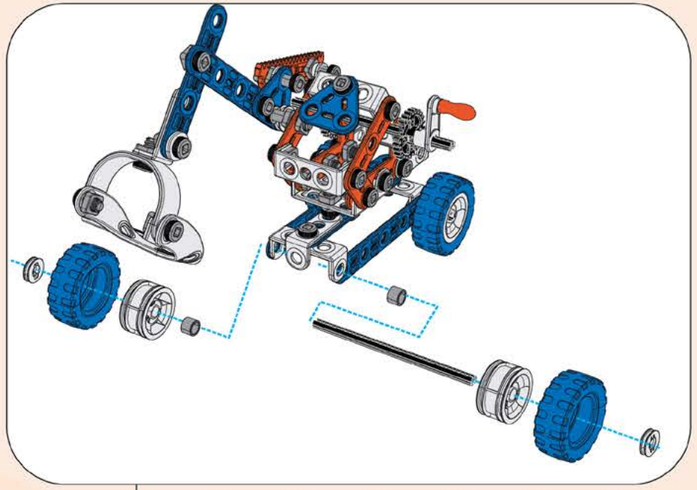

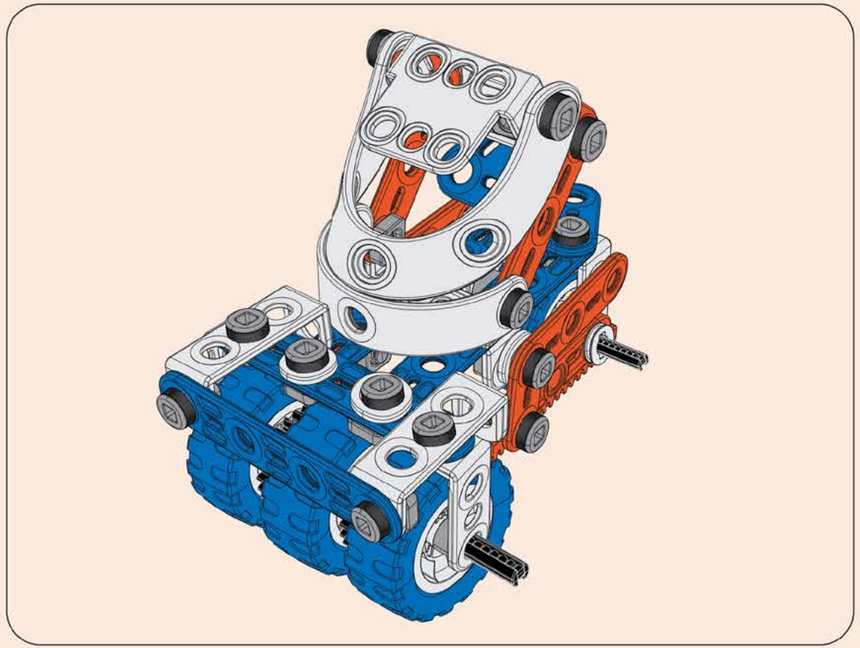

1

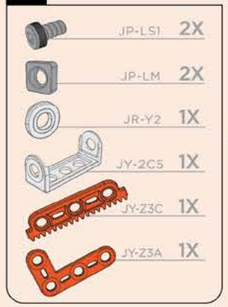
JP-LS1 2X
JP-LM 2X
JR-Y2 1X
JY-2C5 1X
JY-Z3C 1X
JY-Z3A 1X

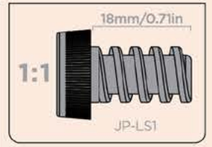
18mm/0.71in
1:1
JP-LS1

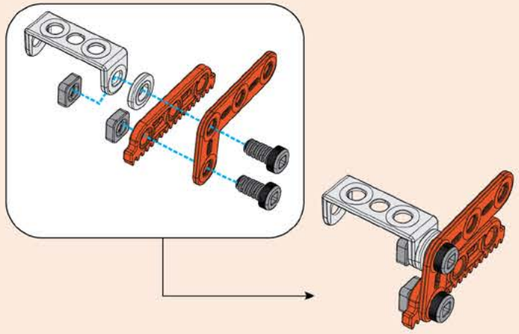

2

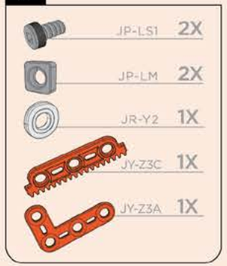
JP-LS1 2X
JP-LM 2X
JR-Y2 1X
JY-Z3C 1X
JY-Z3A 1X

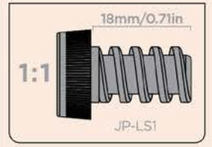
18mm/0.71in
1:1
JP-LS1

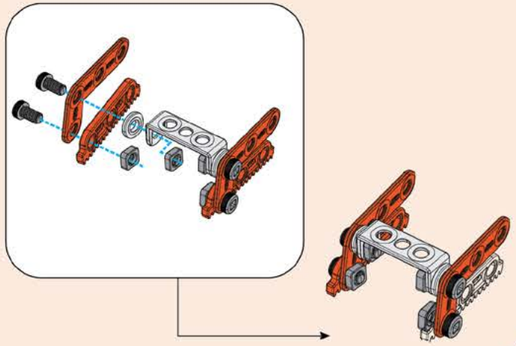

3

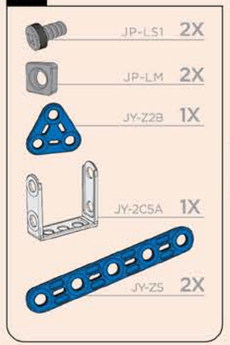
JP-LS1 2X
JP-LM 2X
JY-Z2B 1X
JY-2C5A 1X
JY-Z5 2X

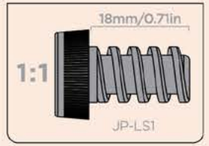
18mm/0.71in
1:1
JP-LS1

4

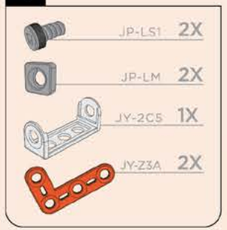
JP-LS1 2X
JP-LM 2X
JY-2C5 1X
JY-Z3A 2X

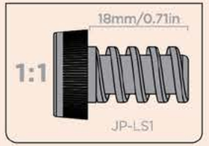
18mm/0.71in
1:1
JP-LS1

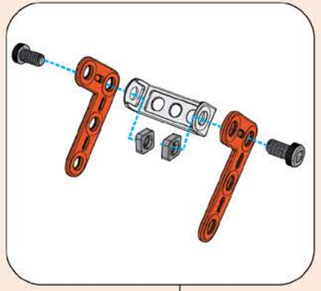

5

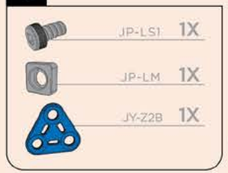
JP-LS1 1X
JP-LM 1X
JY-Z2B 1X

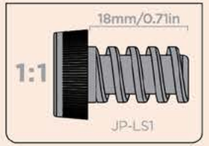
18mm/0.71in
1:1
JP-LS1

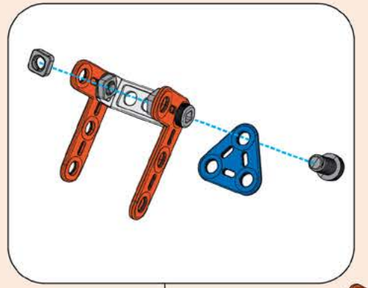

6

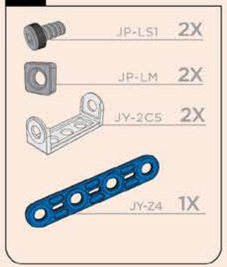
JP-LS1 2X
JP-LM 2X
JY-2C5 2X
JY-Z4 1X

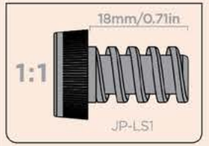
18mm/0.71in
1:1
JP-LS1

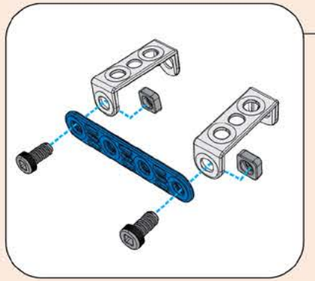

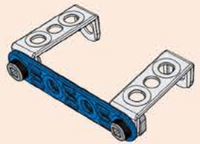

7

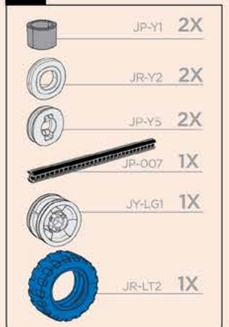
JP-Y1 2X
JR-Y2 2X
JP-Y5 2X
JP-007 1X
JY-LG1 1X
JR-LT2 1X

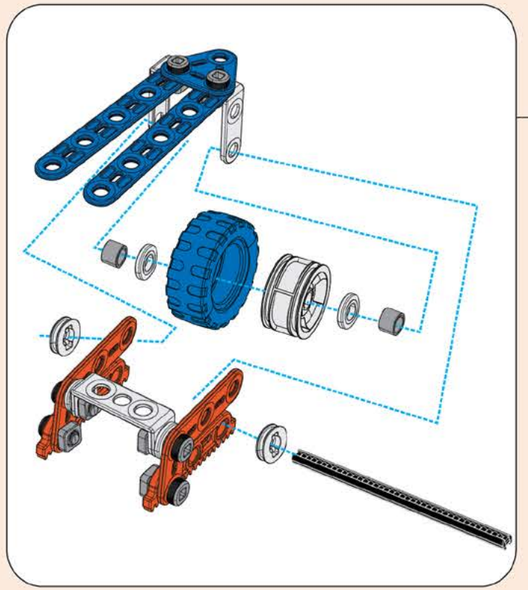

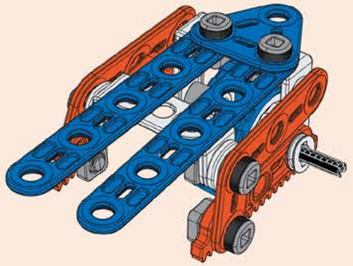

8

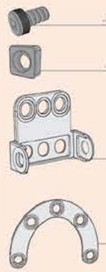
JP-LS1 2X
JP-LM 2X
JY-2C8 1X
JP-W1 1X

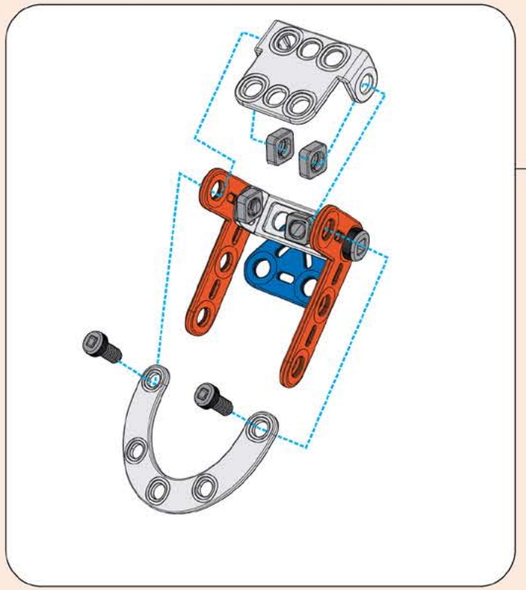

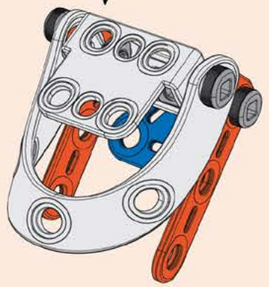

9

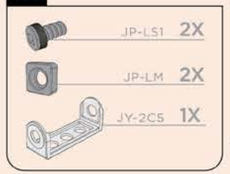
JP-LS1 2X
JP-LM 2X
JY-2C5 1X

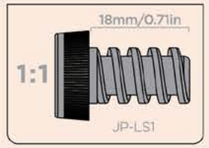
18mm/0.71in
1:1
JP-LS1

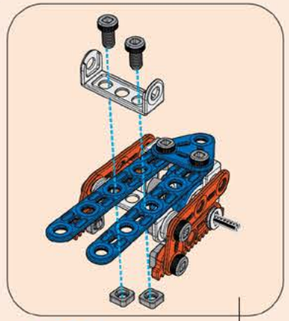

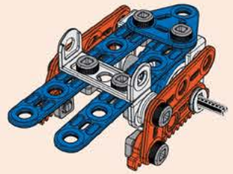

10

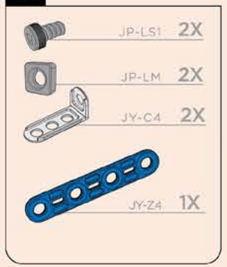
JP-LS1 2X
JP-LM 2X
JY-C4 2X
JY-Z4 1X

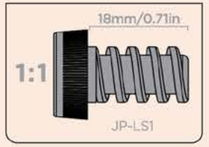
18mm/0.71in
1:1
JP-LS1

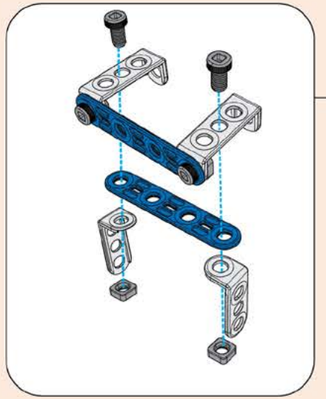

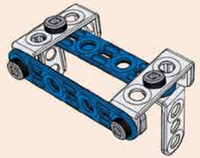

11

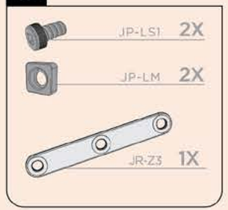
JP-LS1 2X
JP-LM 2X
JR-Z3 1X

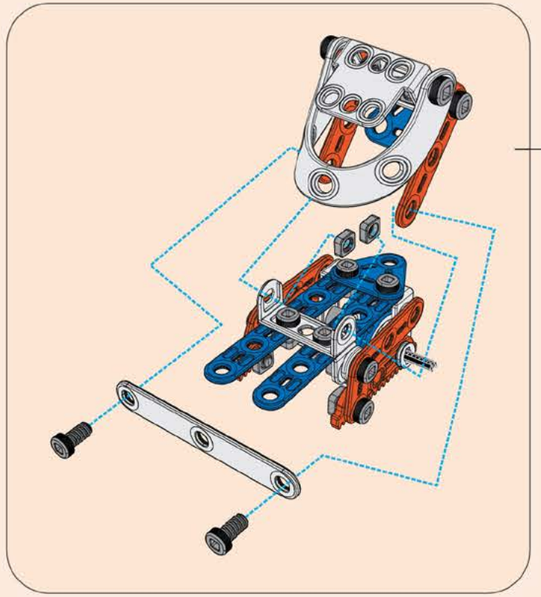

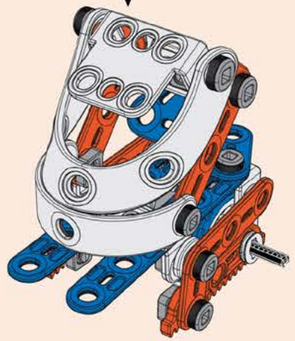

12

JP-LS1 2X
JP-LM 2X
JR-Y2 2X

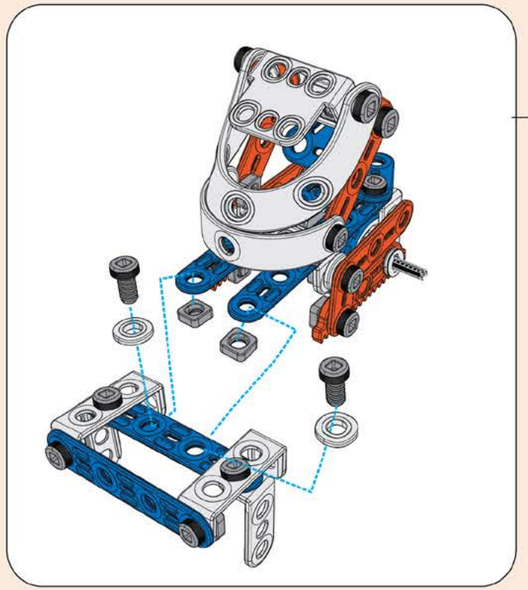

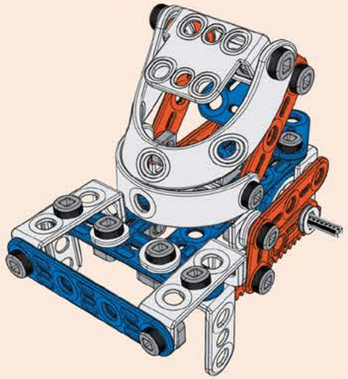

13

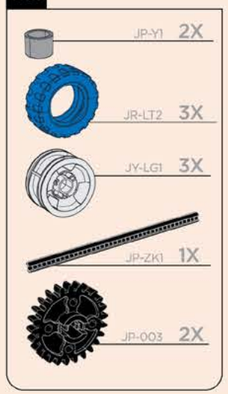
JP-Y1 2X
JR-LT2 3X
JY-LG1 3X
JP-ZK1 1X
JP-003 2X

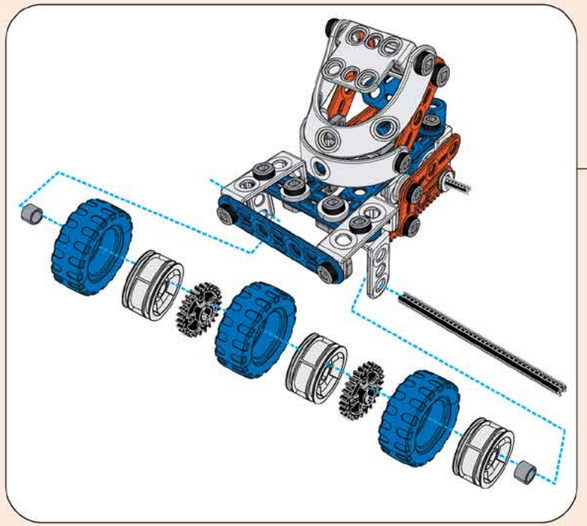

1

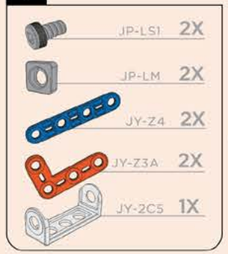
JP-LS1 2X
JP-LM 2X
JY-Z4 2X
JY-Z3A 2X
JY-2C5 1X

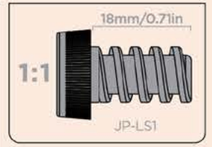
18mm/0.71in
1:1
JP-LS1

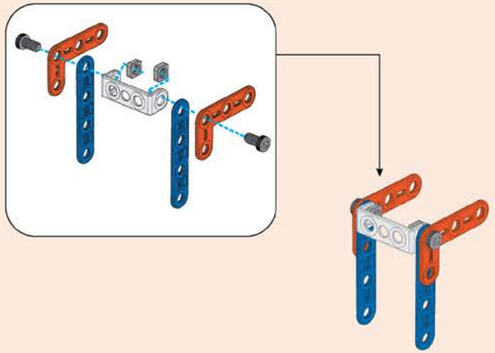

2

JP-LS1 2X
JP-LM 2X
JR-Y2 2X

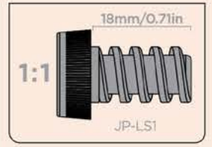
18mm/0.71in
1:1
JP-LS1

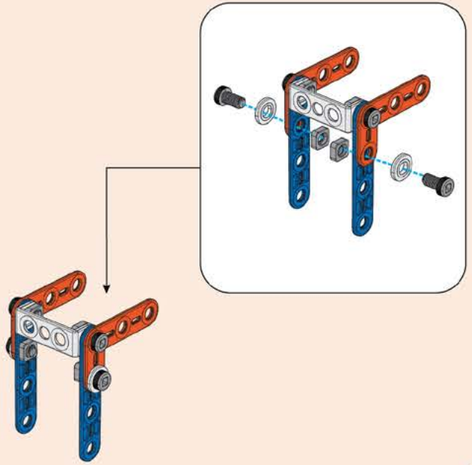

3

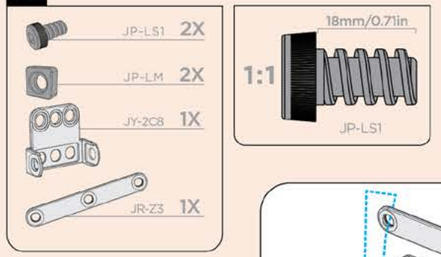
JP-LS1 2X
JP-LM 2X
JY-2C8 1X
JR-Z3 1X
18mm/0.71in
1:1
JP-LS1

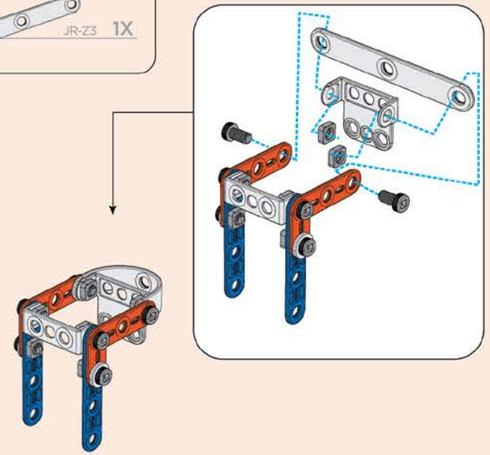

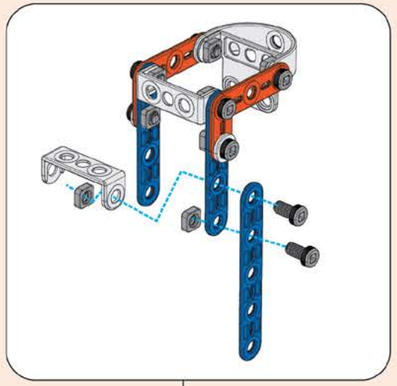

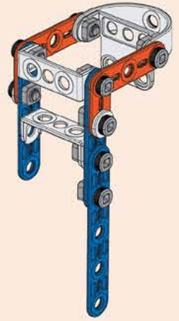

4

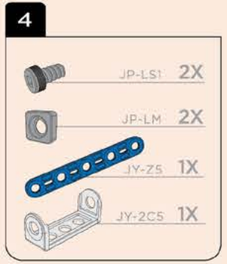
JP-LS1 2X
JP-LM 2X
JY-Z5 1X
JY-2C5 1X

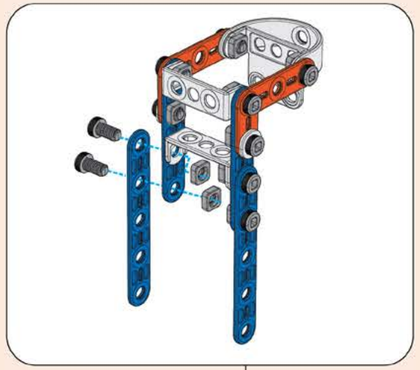

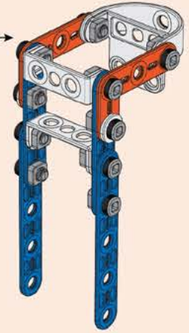

5

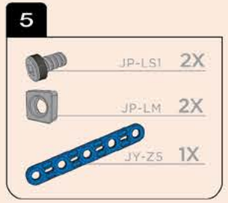
JP-LS1 2X
JP-LM 2X
JY-Z5 1X

6

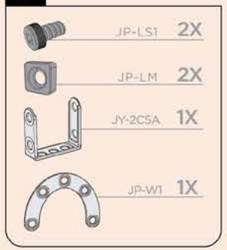
JP-LS1 2X
JP-LM 2X
JY-2C5A 1X
JP-W1 1X

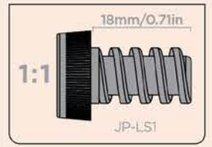
18mm/0.71in
1:1
JP-LS1

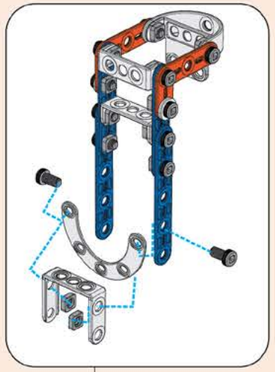

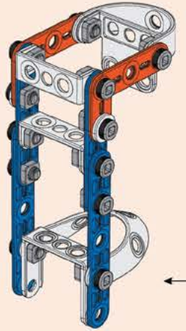

7

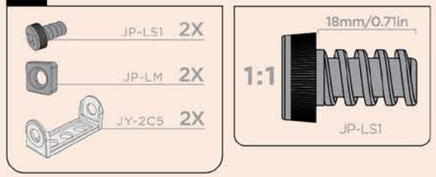
JP-LS1 2X
JP-LM 2X
JY-2C5 2X
18mm/0.71in
1:1
JP-LS1

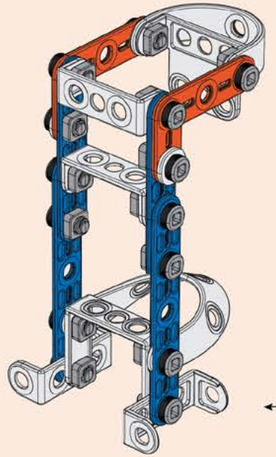

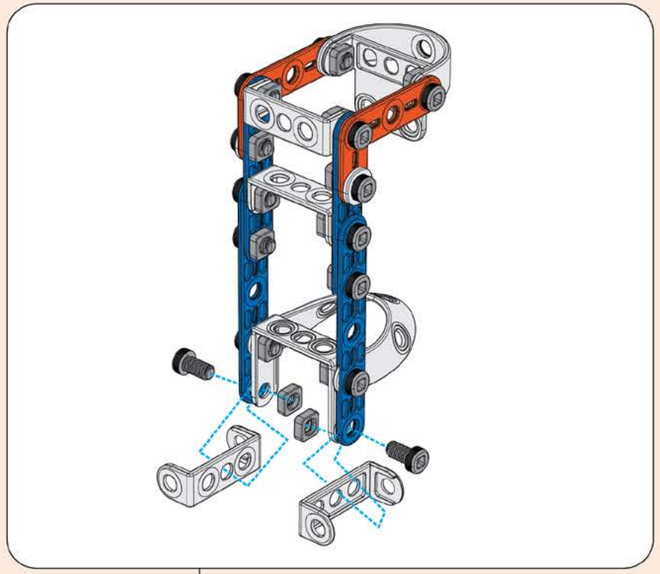

8

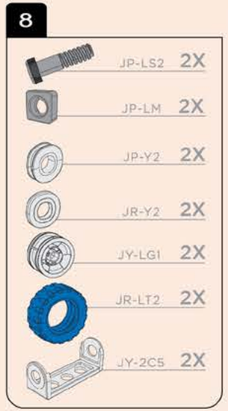
JP-LS2 2X
JP-LM 2X
JP-Y2 2X
JR-Y2 2X
JY-LG1 2X
JR-LT2 2X
JY-2C5 2X

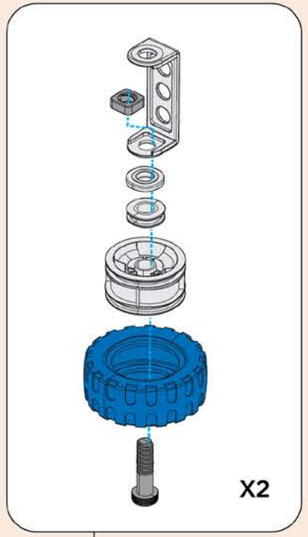
X2

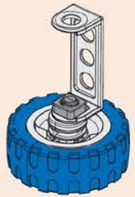

9

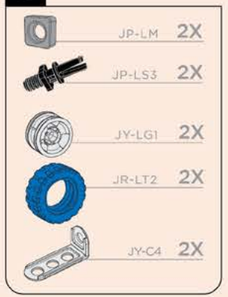
JP-LM 2X
JP-LS3 2X
JY-LG1 2X
JR-LT2 2X
JY-C4 2X

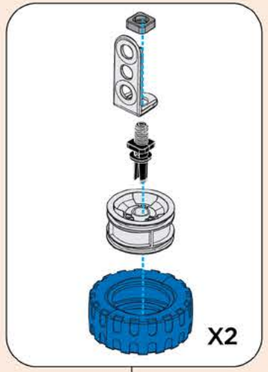
X2

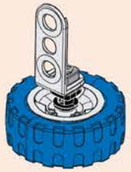

10

JP-LS1 2X
JP-LM 2X

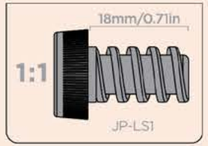
18mm/0.71in
1:1
JP-LS1

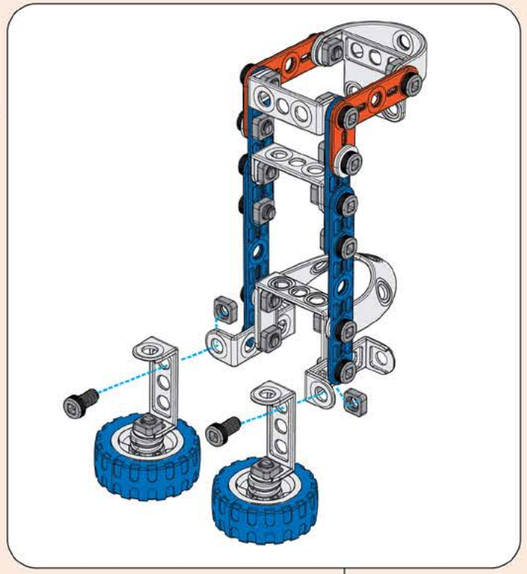

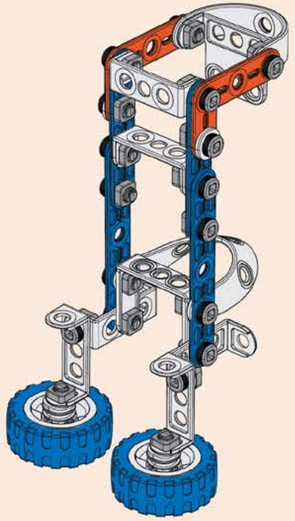

11

JP-LS1 2X
JP-LM 2X

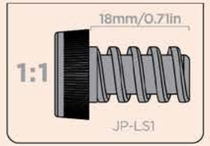
18mm/0.71in
1:1
JP-LS1

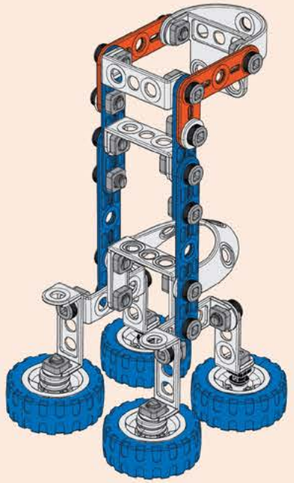

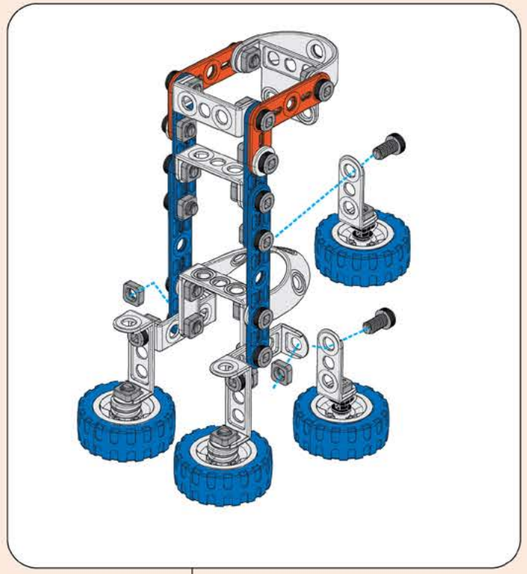

12

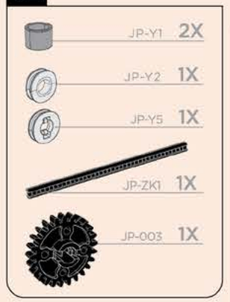
JP-Y1 2X
JP-Y2 1X
JP-Y5 1X
JP-ZK1 1X
JP-003 1X

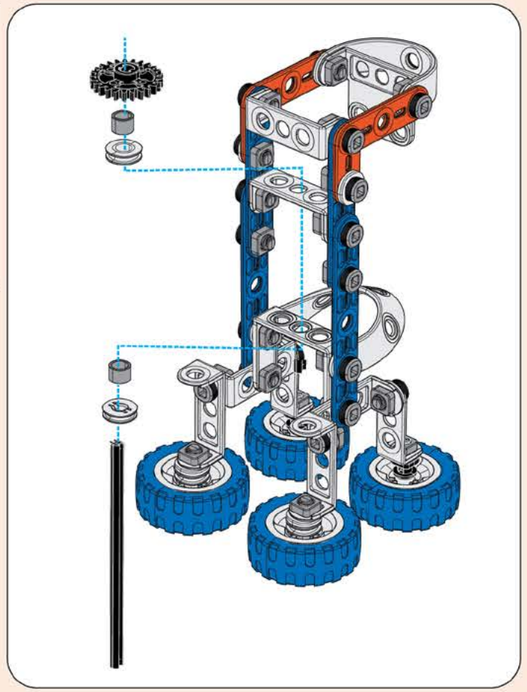

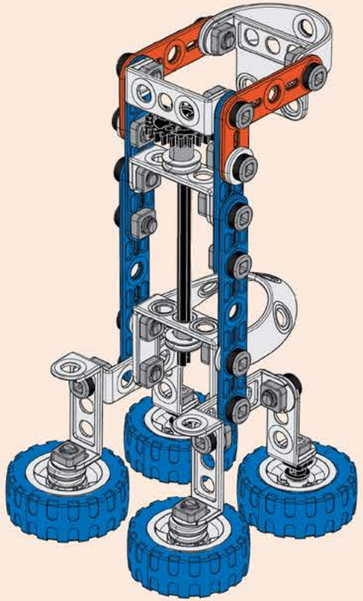

13

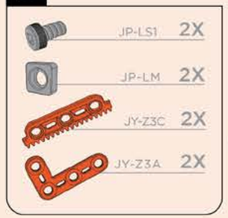
JP-LS1 2X
JP-LM 2X
JY-Z3C 2X
JY-Z3A 2X

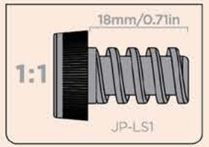
18mm/0.71in
1:1
JP-LS1

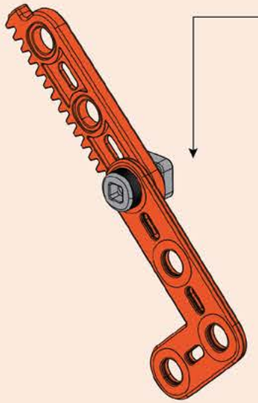

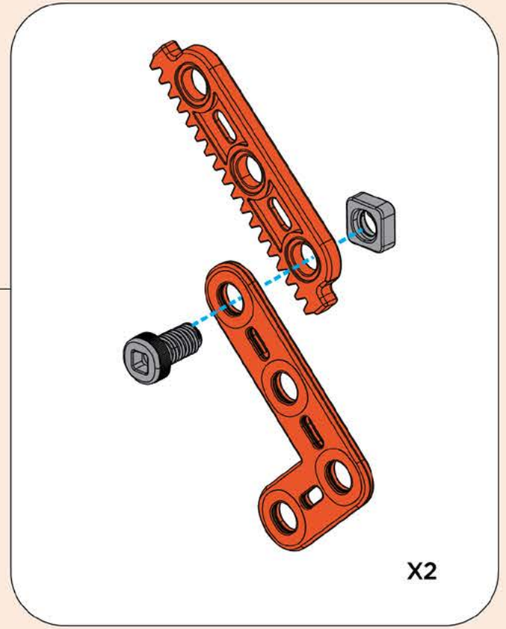
X2

14

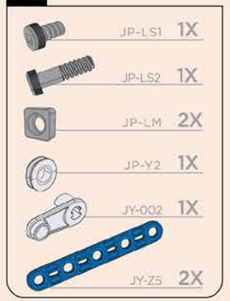
JP-LS1 1X
JP-LS2 1X
JP-LM 2X
JP-Y2 1X
JY-002 1X
JY-Z5 2X

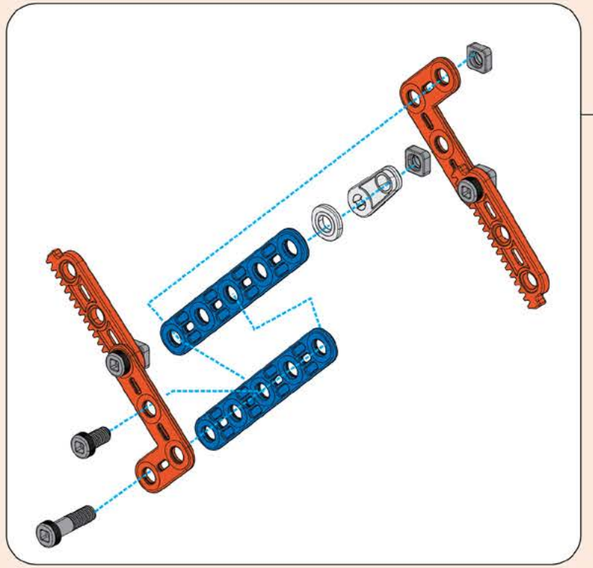

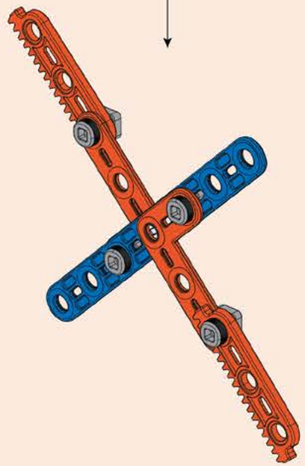

15

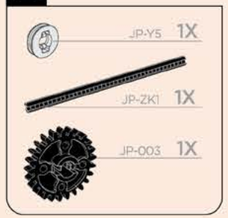
JP-Y5 1X
JP-ZK1 1X
JP-003 1X

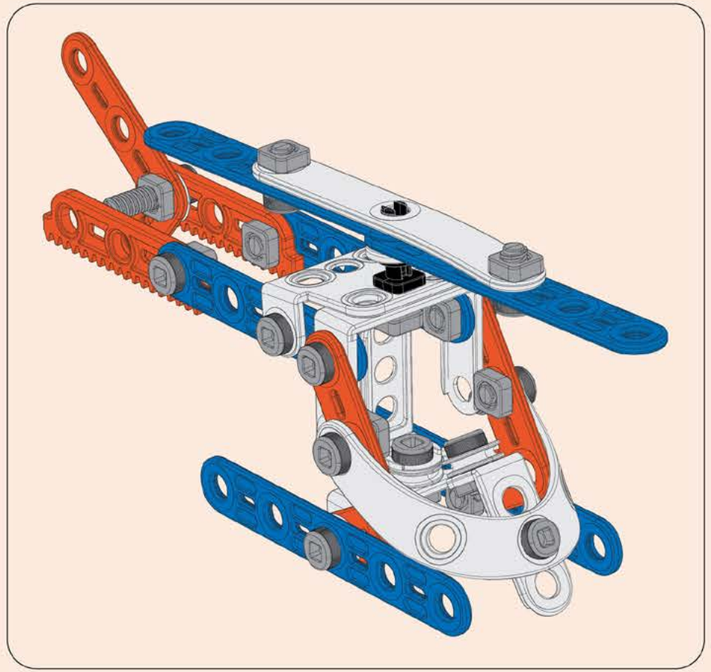

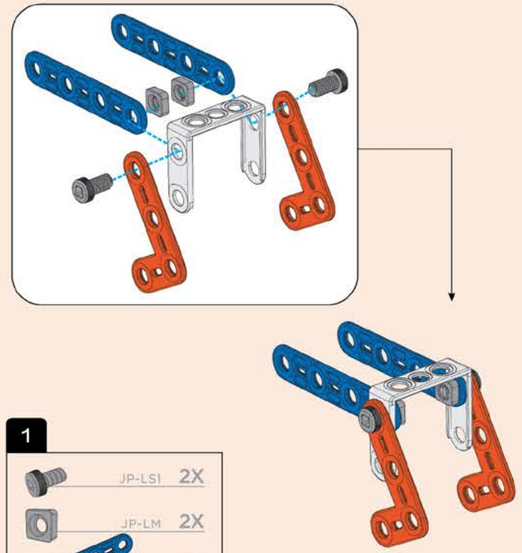

1

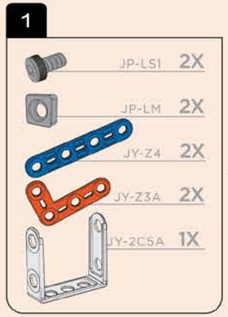
JP-LS1 2X
JP-LM 2X
JY-Z4 2X
JY-Z3A 2X
JY-2C5A 1X

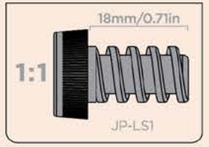
18mm/0.71in
1:1
JP-LS1

2

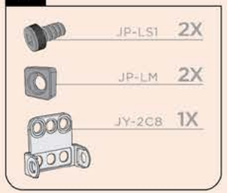
JP-LS1 2X
JP-LM 2X
JY-2C8 1X

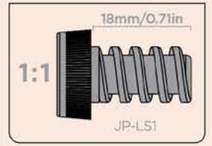
18mm/0.71in
1:1
JP-LS1

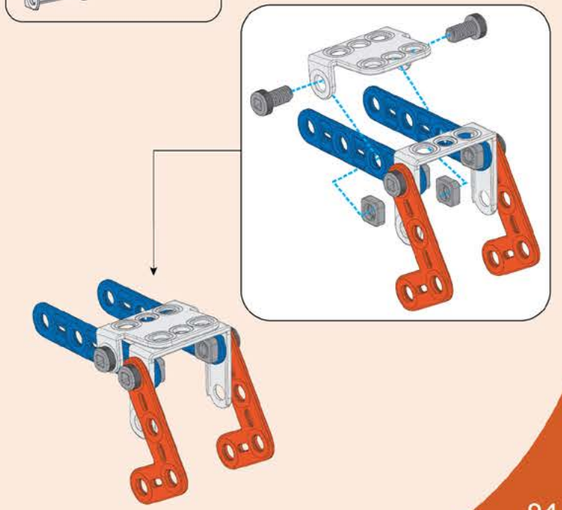

3

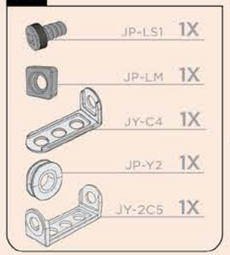
JP-LS1 1X
JP-LM 1X
JY-C4 1X
JP-Y2 1X
JY-2C5 1X

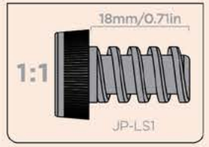
18mm/0.71in
1:1
JP-LS1

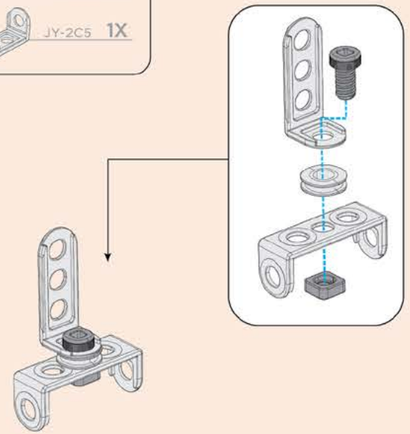

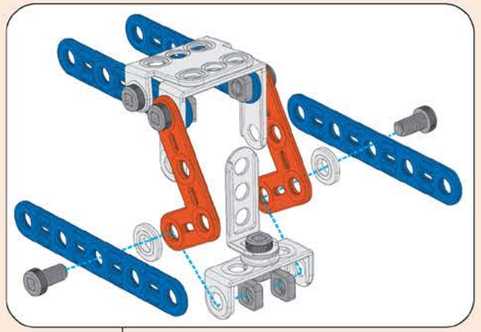

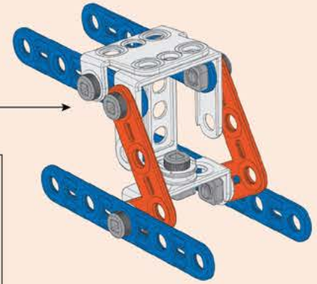

4

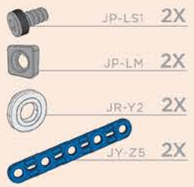
JP-LS1 2X
JP-LM 2X
JR-Y2 2X
JY-Z5 2X

5

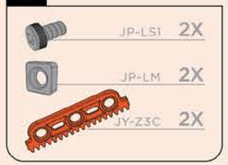
JP-LS1 2X
JP-LM 2X
JY-Z3C 2X

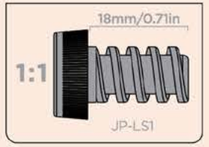
18mm/0.71in
1:1
JP-LS1

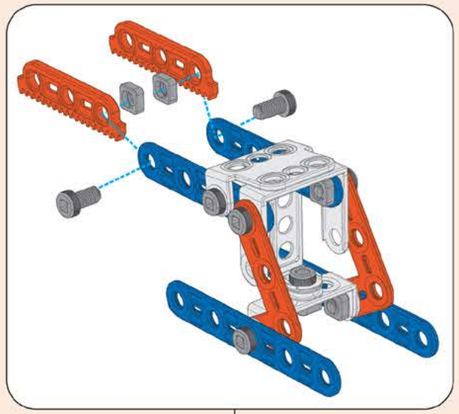

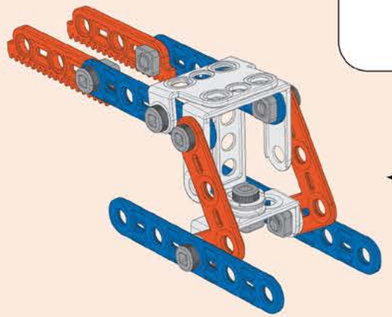

6

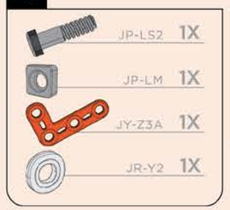
JP-LS2 1X
JP-LM 1X
JY-Z3A 1X
JR-Y2 1X

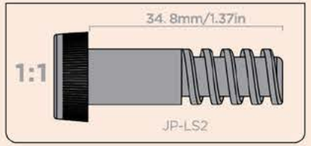
34. 8mm/1.37in
1:1
JP-LS2

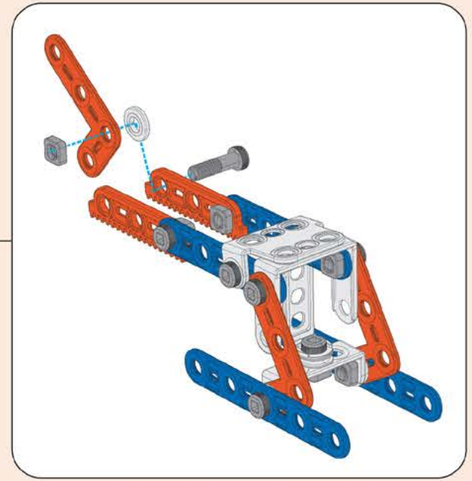

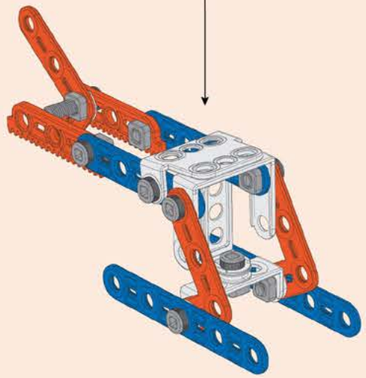

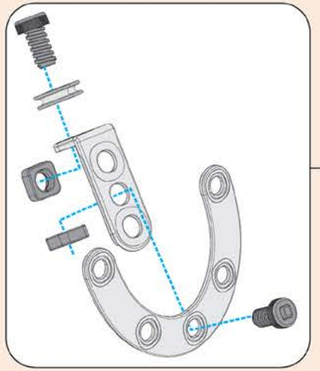

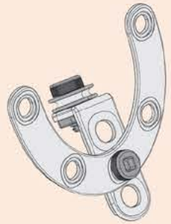

7

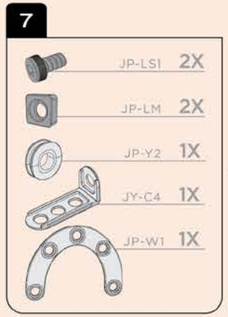
JP-LS1 2X
JP-LM 2X
JP-Y2 1X
JY-C4 1X
JP-W1 1X

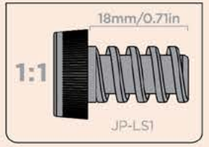
18mm/0.71in
1:1
JP-LS1

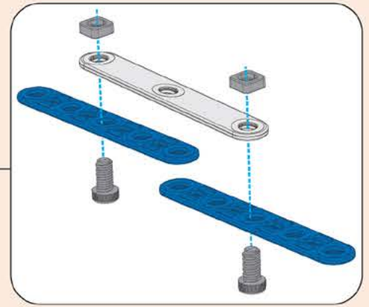

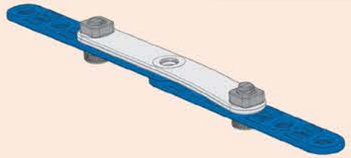

8

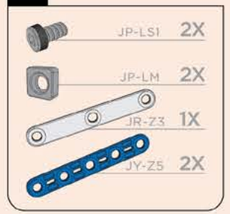
JP-LS1 2X
JP-LM 2X
JR-Z3 1X
JY-Z5 2X

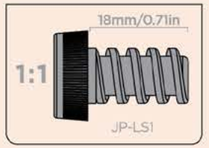
18mm/0.71in
1:1
JP-LS1

9

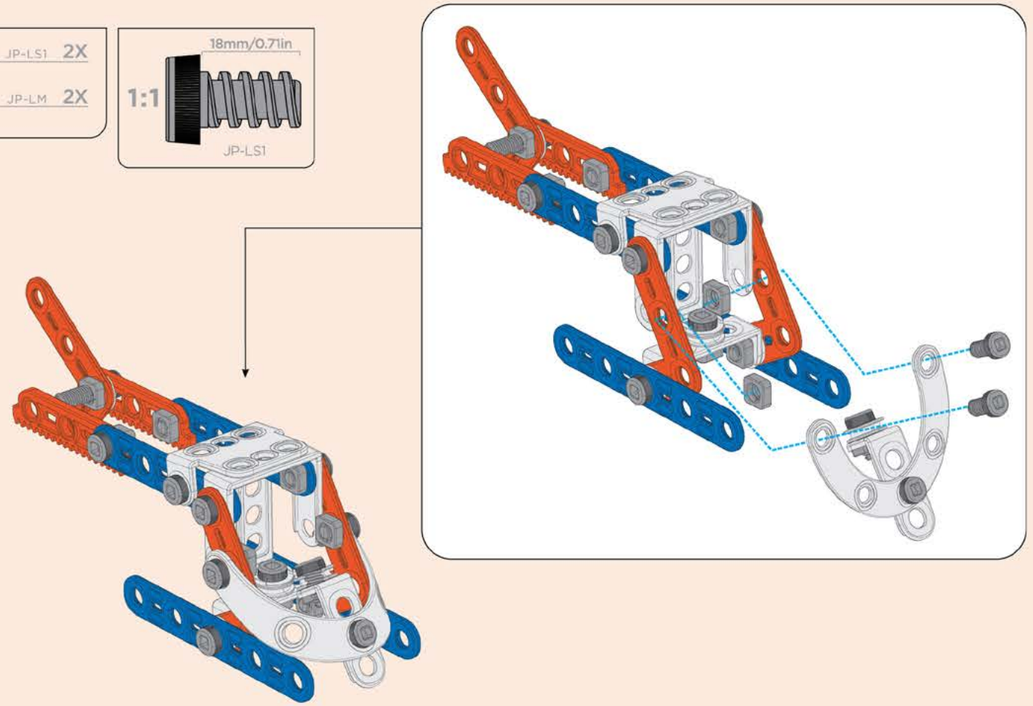

10

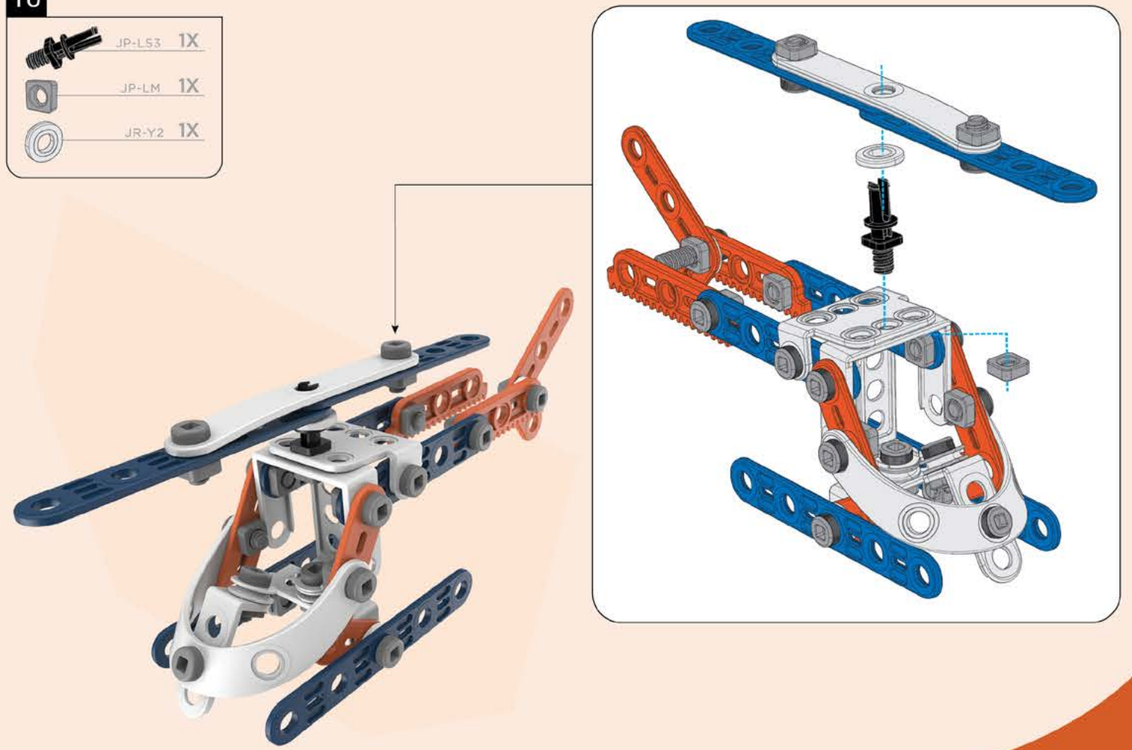

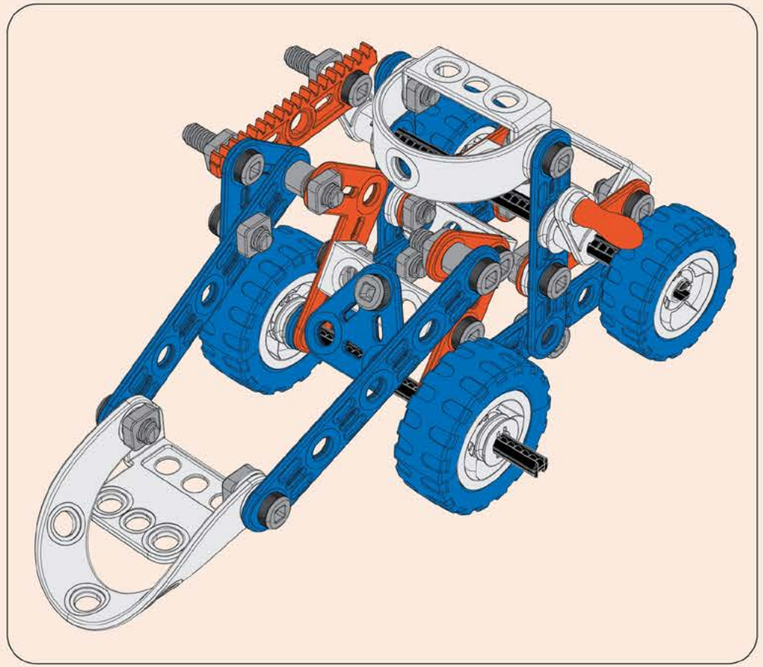

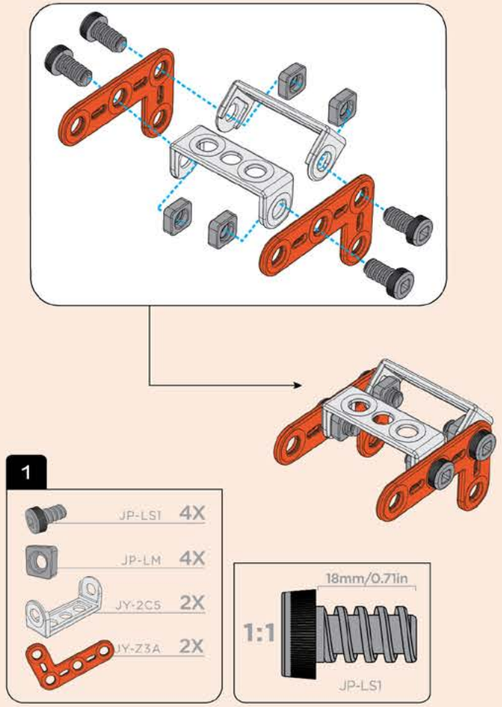
1
JP-LS1 4X
JP-LM 4X
JY-2C5 2X
JY-Z3A 2X
18mm/0.71in
1:1
JP-LS1

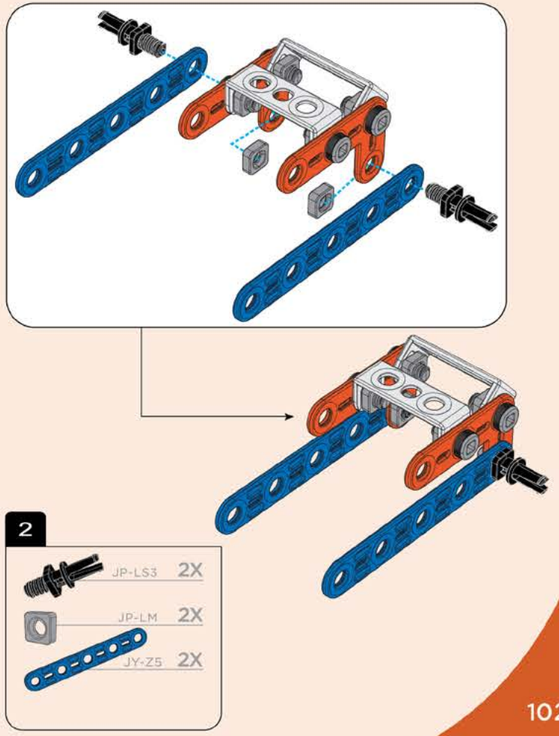
2
JP-LS3 2X
JP-LM 2X
JY-Z5 2X

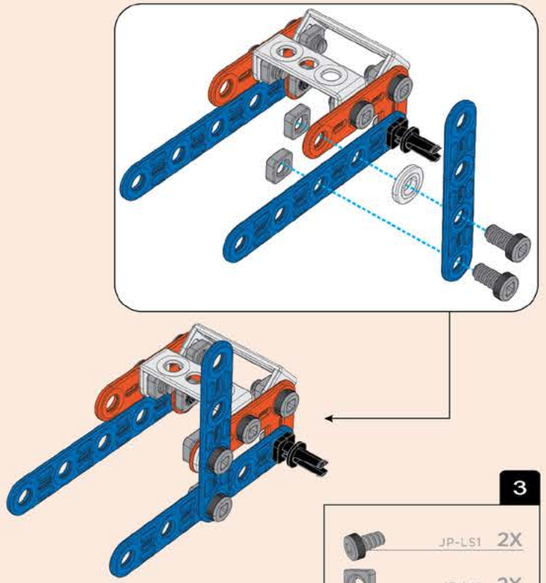

3

JP-LS1	2X
JP-LM	2X
JR-Y2	1X
JY-Z4	1X

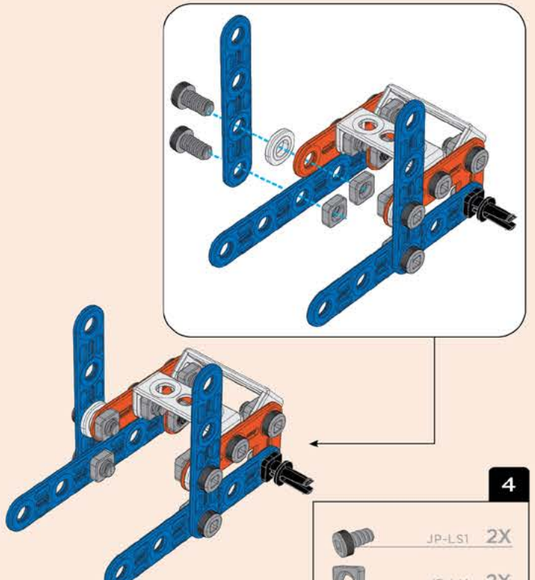

4

JP-LS1	2X
JP-LM	2X
JR-Y2	1X
JY-Z4	1X

5

JP-LS2	1X
JP-LM	1X
JY-Z3C	1X
JY-002	2X
JP-Y2	2X
JP-008	1X
JP-ZK1	1X

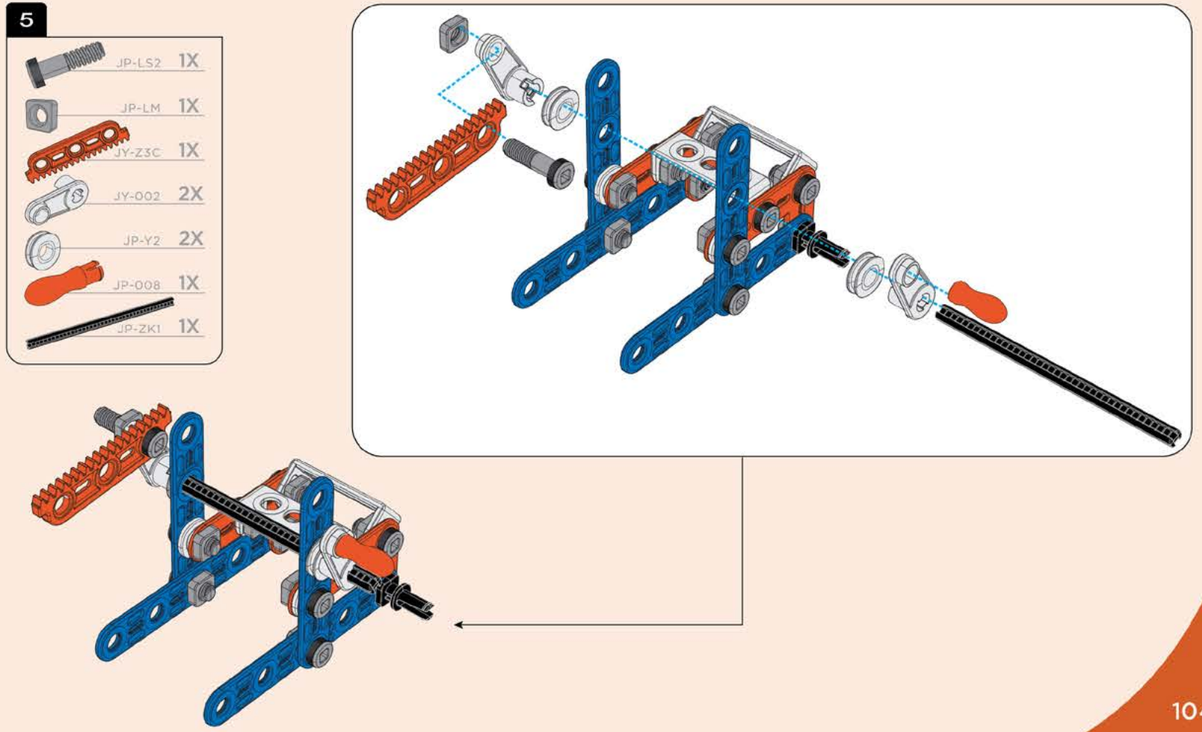

6

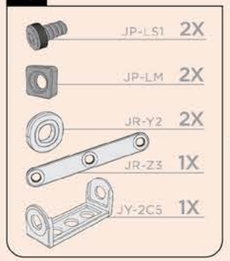
JP-LS1 2X
JP-LM 2X
JR-Y2 2X
JR-Z3 1X
JY-2C5 1X

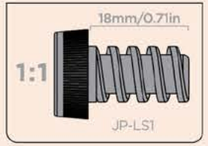
18mm/0.71in
1:1
JP-LS1

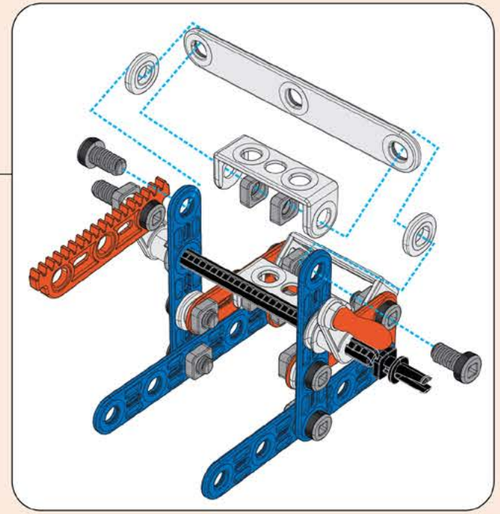

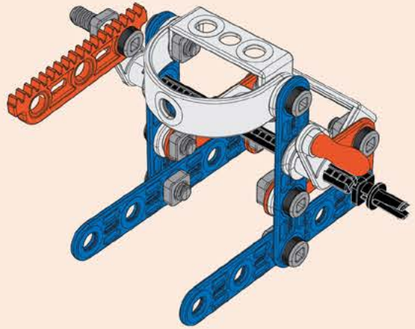

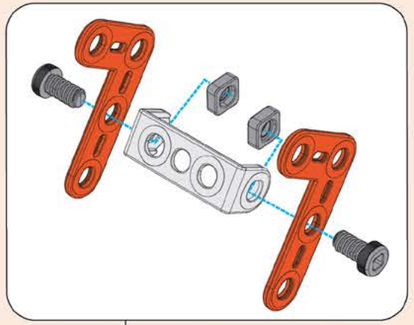

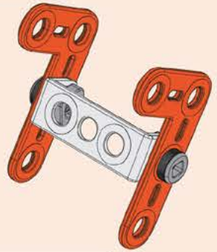

7

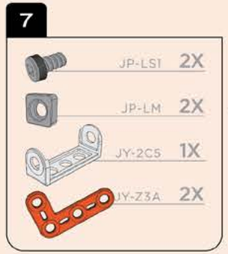
JP-LS1 2X
JP-LM 2X
JY-2C5 1X
JY-Z3A 2X

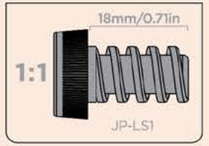
18mm/0.71in
1:1
JP-LS1

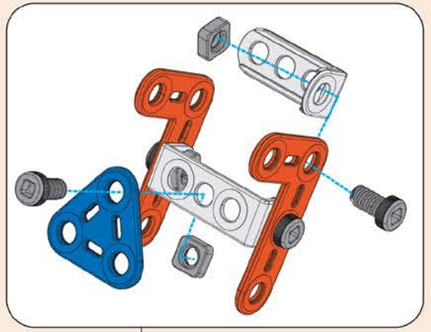

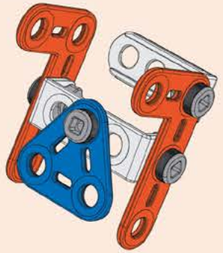

8

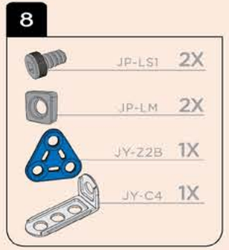
JP-LS1 2X
JP-LM 2X
JY-Z2B 1X
JY-C4 1X

9

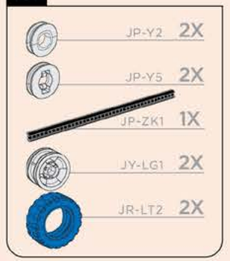
JP-Y2 2X
JP-Y5 2X
JP-ZK1 1X
JY-LG1 2X
JR-LT2 2X

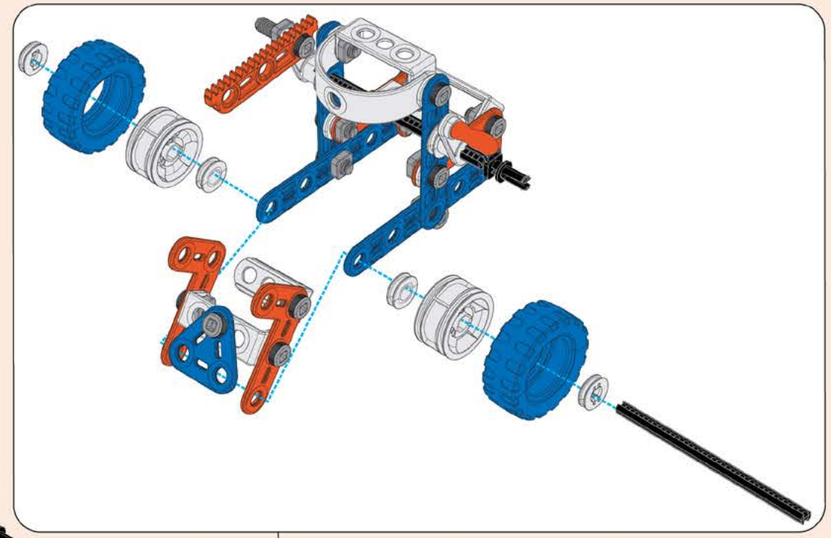

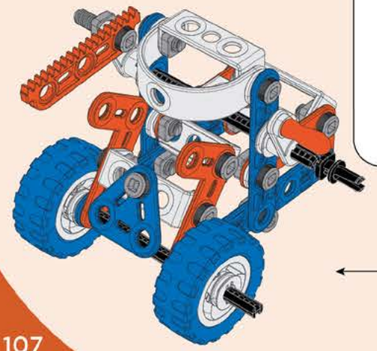

10

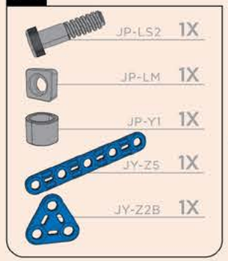
JP-LS2 1X
JP-LM 1X
JP-Y1 1X
JY-Z5 1X
JY-Z2B 1X

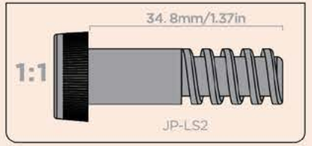
34. 8mm/1.37in
1:1
JP-LS2

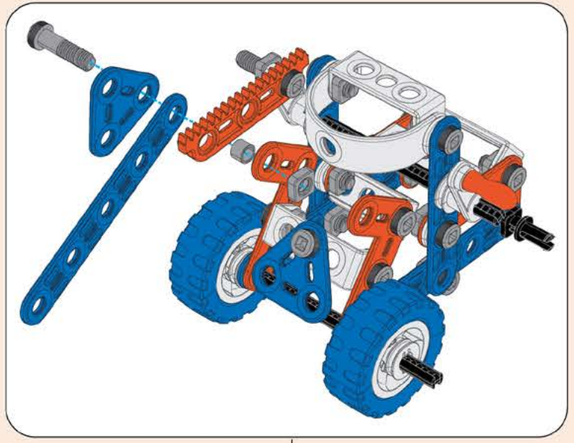

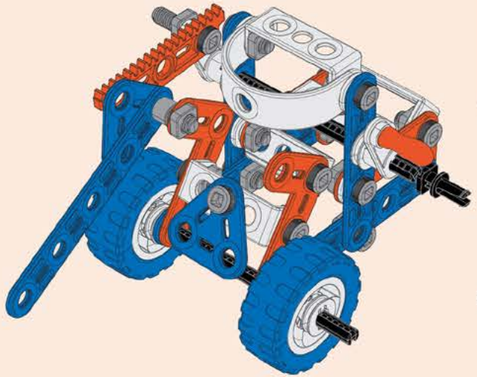

11

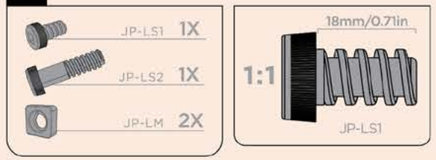
JP-LS1 1X
JP-LS2 1X
JP-LM 2X

18mm/0.71in
1:1
JP-LS1

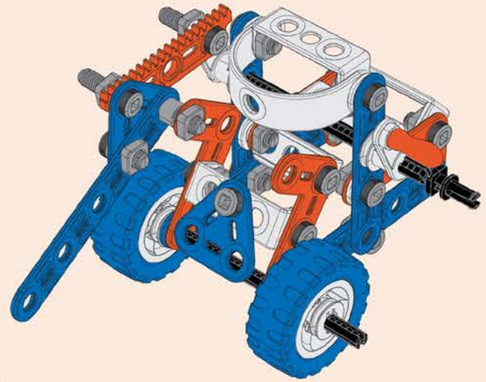

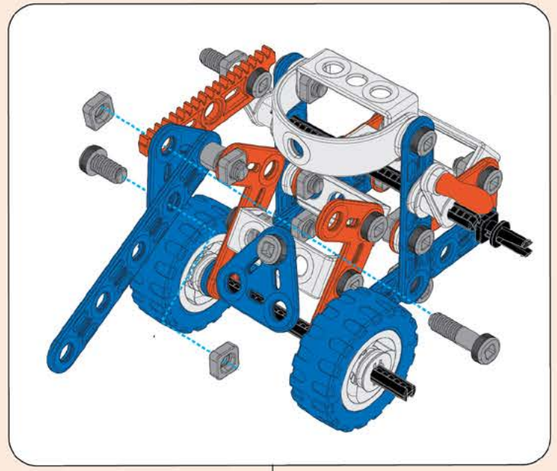

12

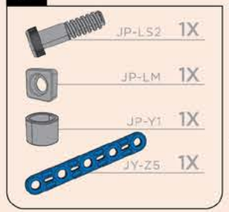
JP-LS2 1X
JP-LM 1X
JP-Y1 1X
JY-Z5 1X

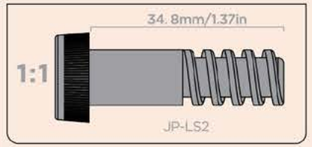
34.8mm/1.37in
1:1
JP-LS2

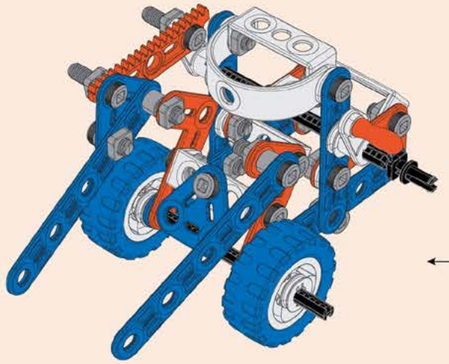

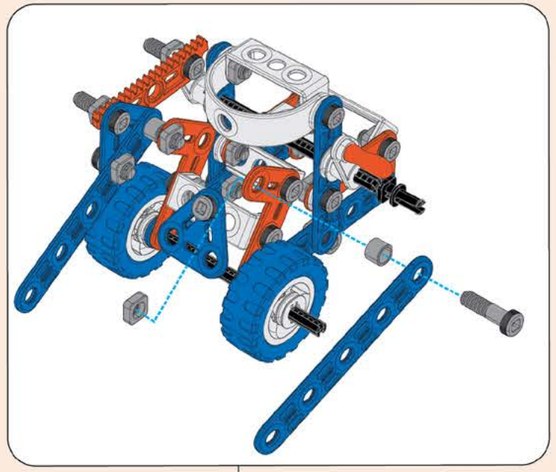

13

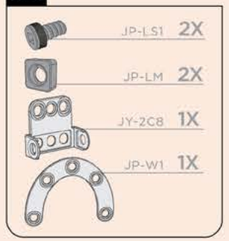
JP-LS1 2X
JP-LM 2X
JY-2C8 1X
JP-W1 1X

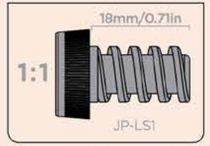
18mm/0.71in
1:1
JP-LS1

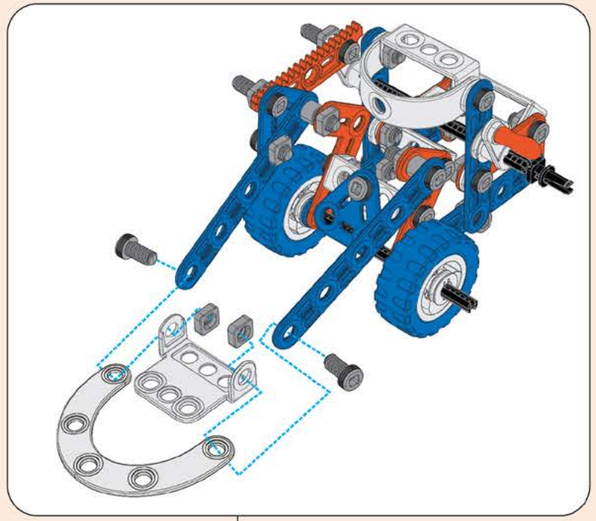

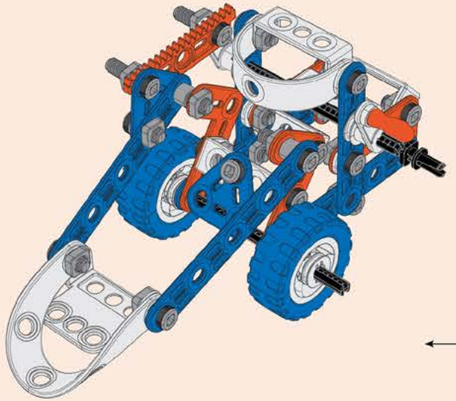

14

JY-LG1 2X
JR-LT2 2X

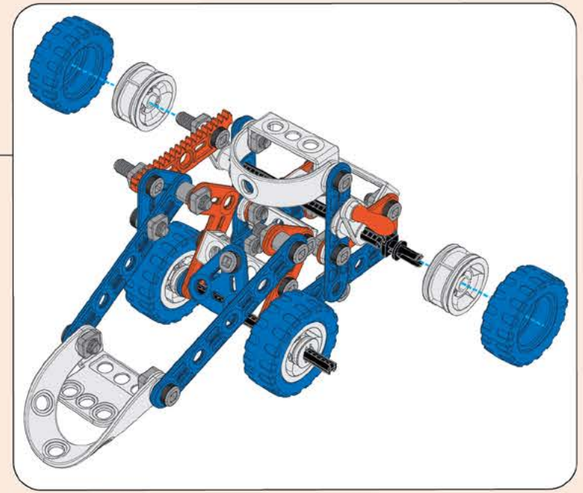

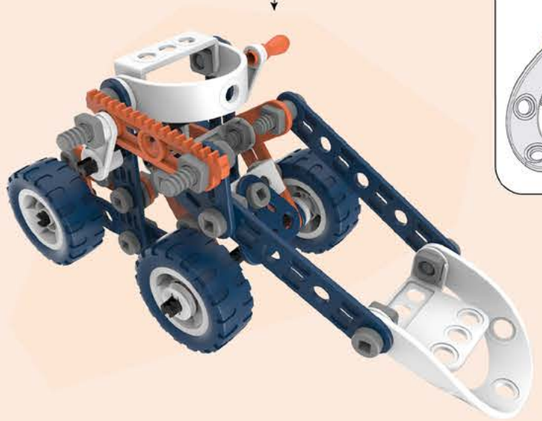

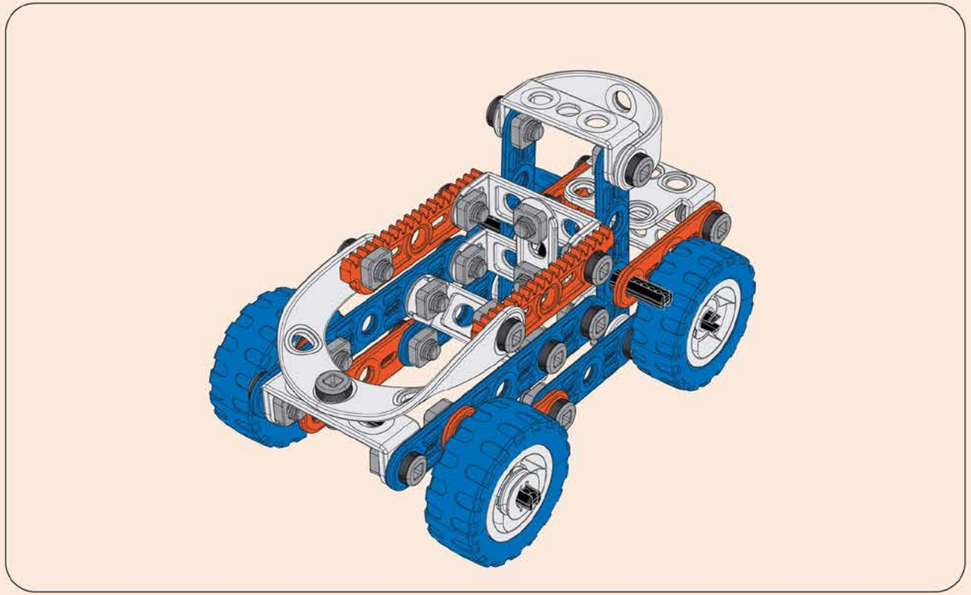

1

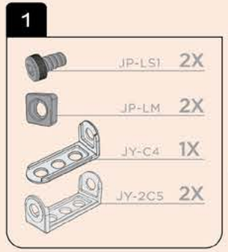
JP-LS1 2X
JP-LM 2X
JY-C4 1X
JY-2C5 2X

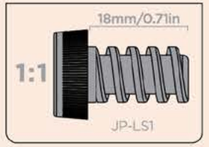
18mm/0.71in
1:1
JP-LS1

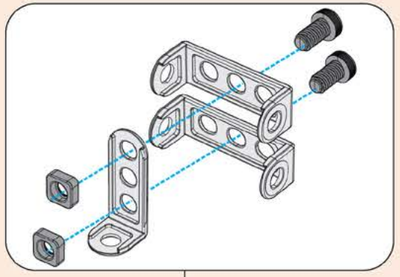

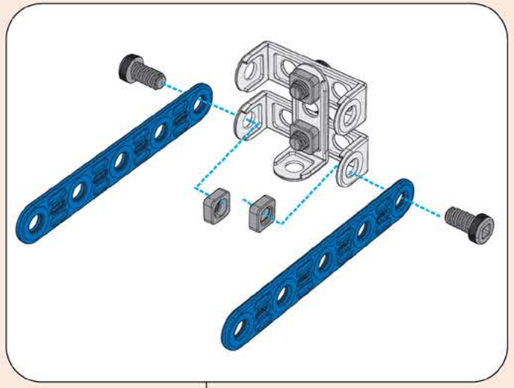

2

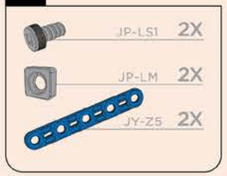
JP-LS1 2X
JP-LM 2X
JY-Z5 2X

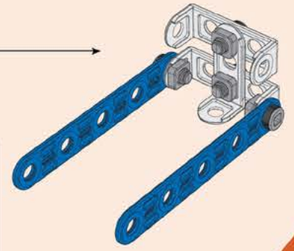

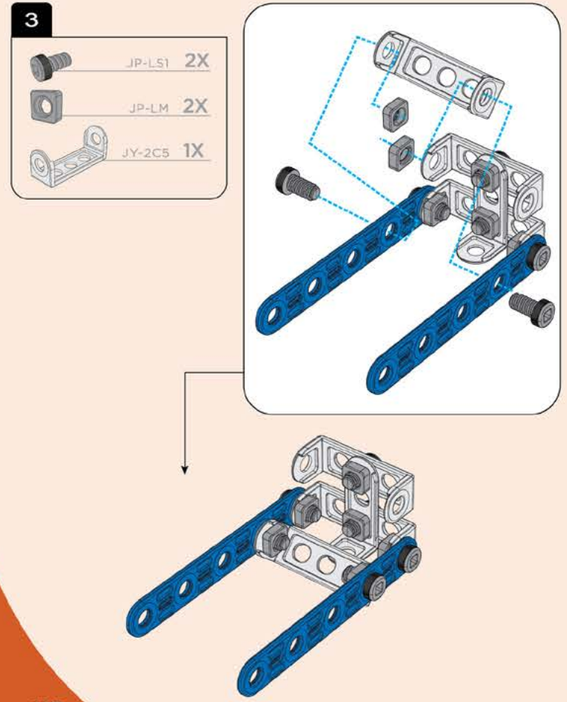
3
JP-LS1 2X
JP-LM 2X
JY-2C5 1X

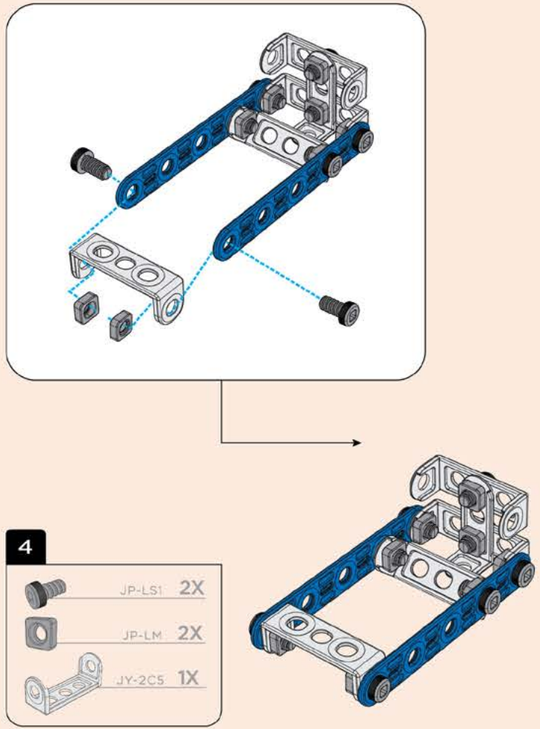
4
JP-LS1 2X
JP-LM 2X
JY-2C5 1X

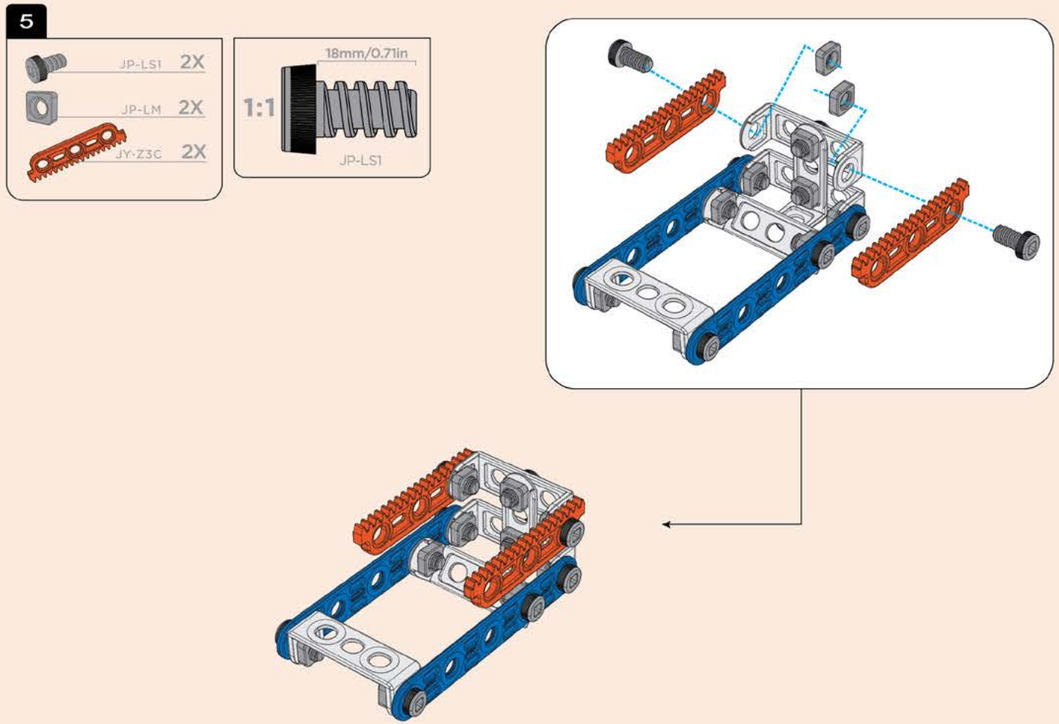
5
JP-LS1 2X
JP-LM 2X
JY-Z3C 2X
1:1
18mm/0.71in
JP-LS1

6

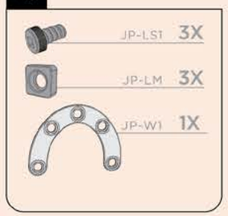
JP-LS1 3X
JP-LM 3X
JP-W1 1X

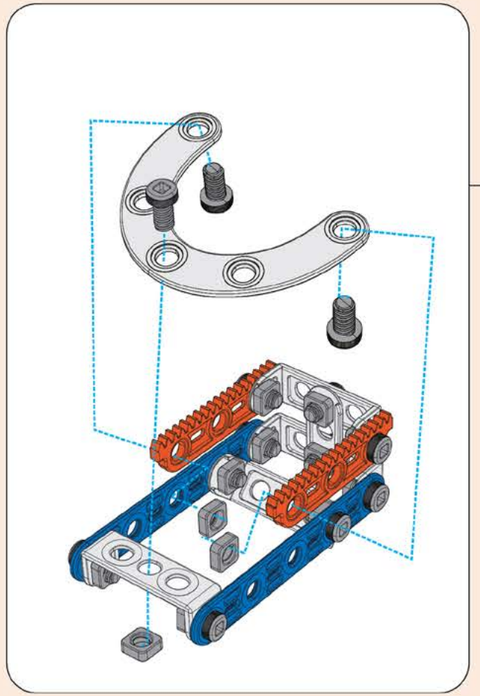

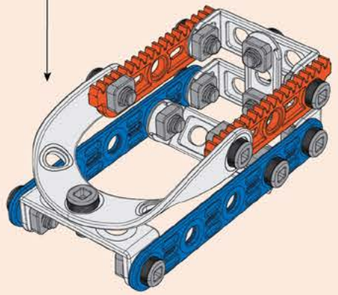

7

JP-LS1 2X
JP-LM 2X
JY-Z3A 2X

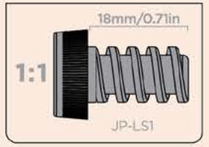
18mm/0.71in
1:1
JP-LS1

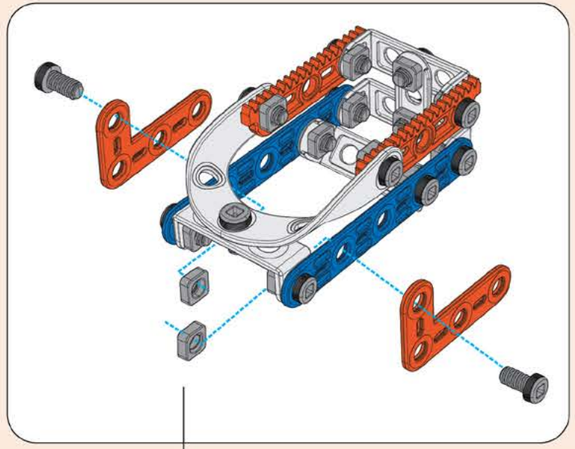

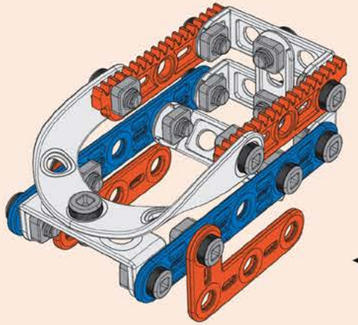

8

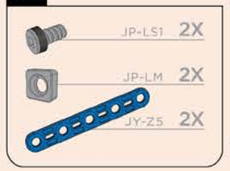
JP-LS1 2X
JP-LM 2X
JY-Z5 2X

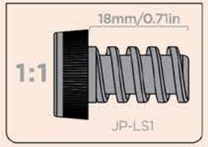
18mm/0.71in
1:1
JP-LS1

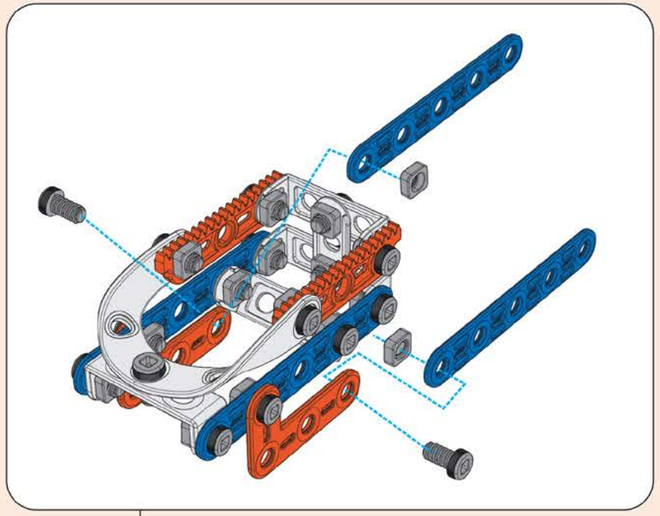

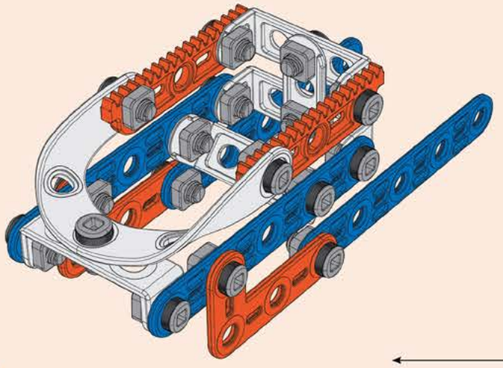

9

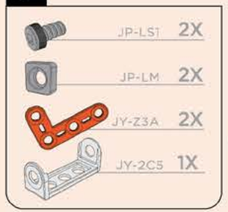
JP-LS1 2X
JP-LM 2X
JY-Z3A 2X
JY-2C5 1X

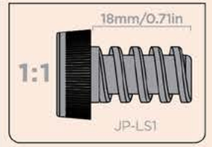
18mm/0.71in
1:1
JP-LS1

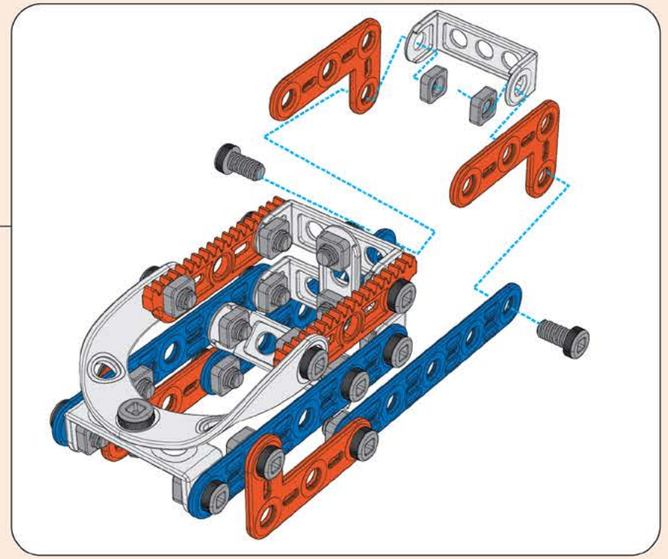

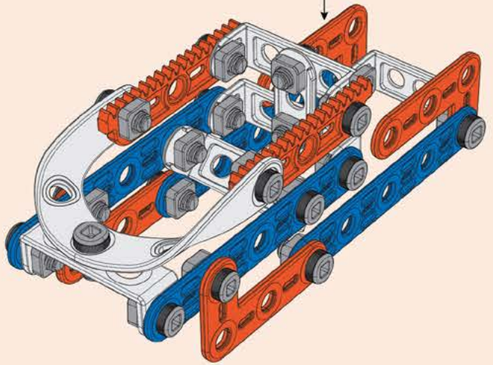

10

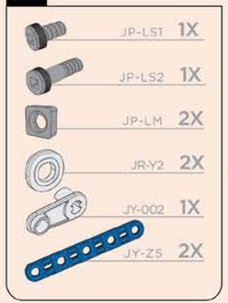
JP-LS1 1X
JP-LS2 1X
JP-LM 2X
JR-Y2 2X
JY-002 1X
JY-Z5 2X

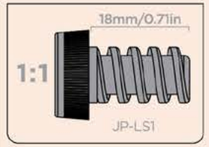
18mm/0.71in
1:1
JP-LS1

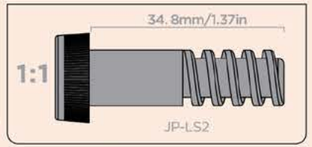
34.8mm/1.37in
1:1
JP-LS2

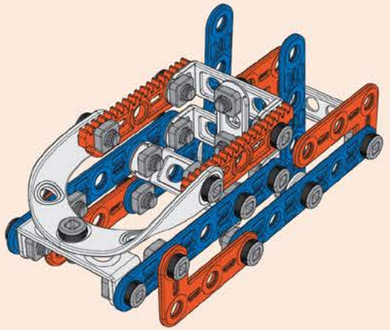

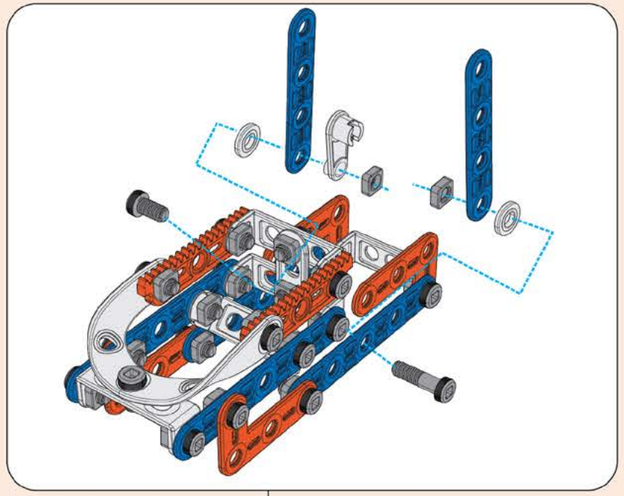

11

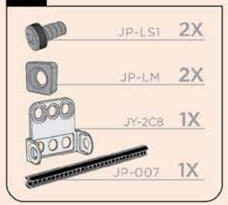
JP-LS1 2X
JP-LM 2X
JY-2C8 1X
JP-007 1X

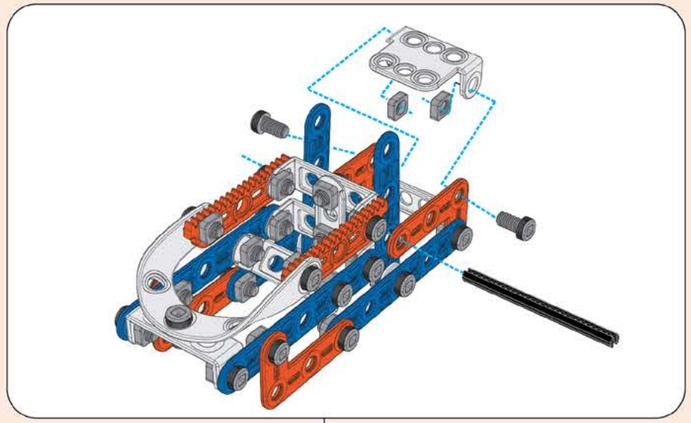

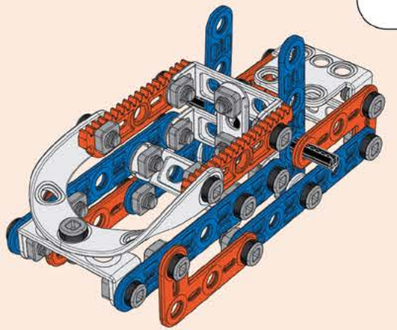

12

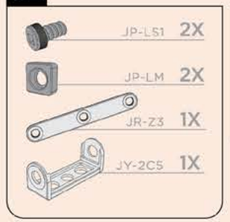
JP-LS1 2X
JP-LM 2X
JR-Z3 1X
JY-2C5 1X

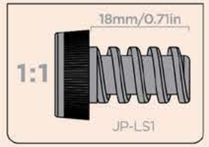
18mm/0.71in
1:1
JP-LS1

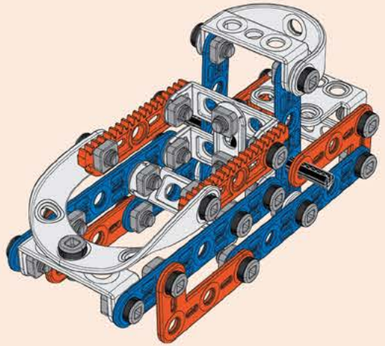

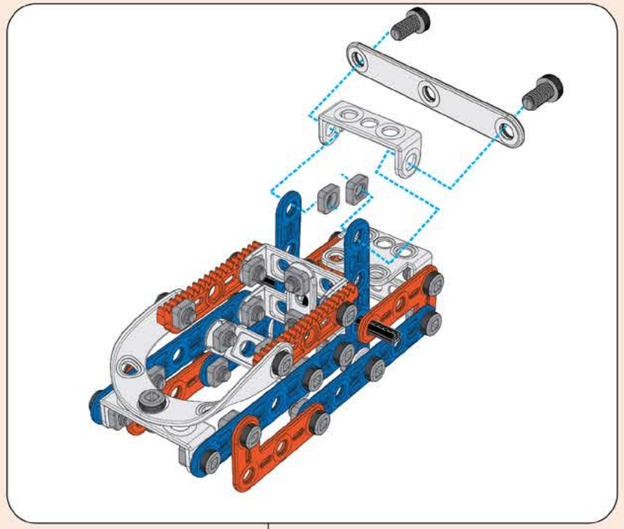

13

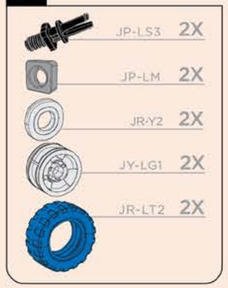
JP-LS3 2X
JP-LM 2X
JR-Y2 2X
JY-LG1 2X
JR-LT2 2X

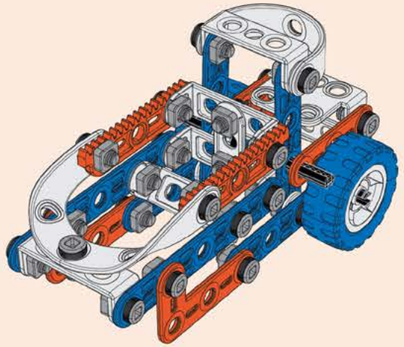

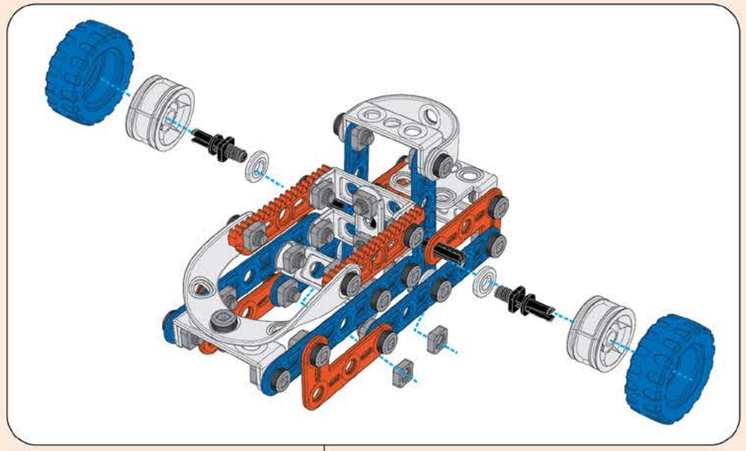

14

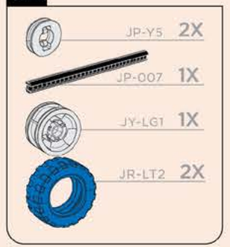

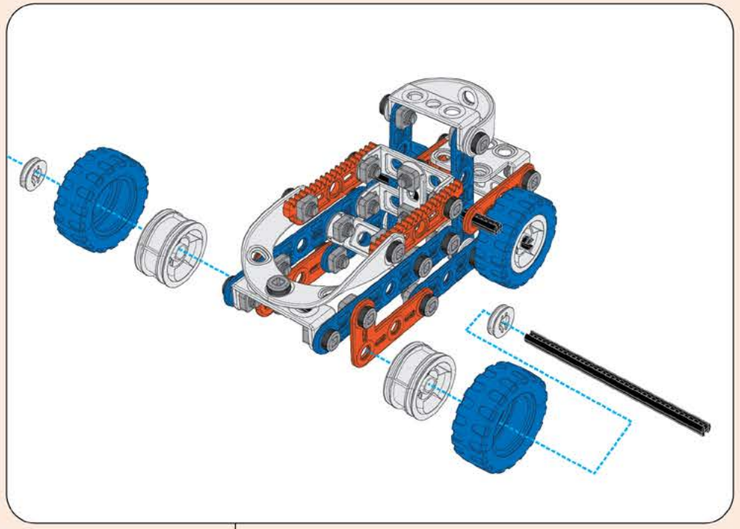

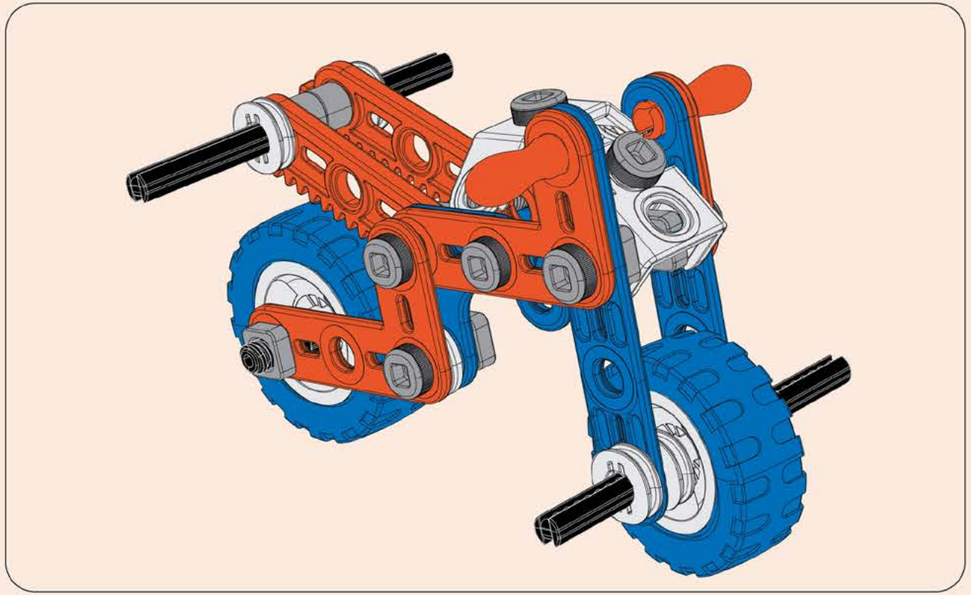

1

JP-LS1 2X
JP-LM 2X
JY-Q3 2X
JY-2C4A 1X

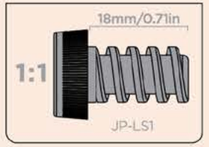
18mm/0.71in
1:1
JP-LS1

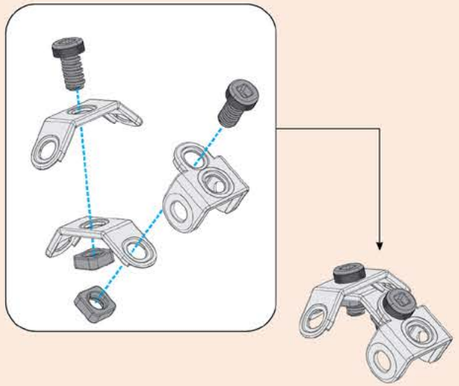

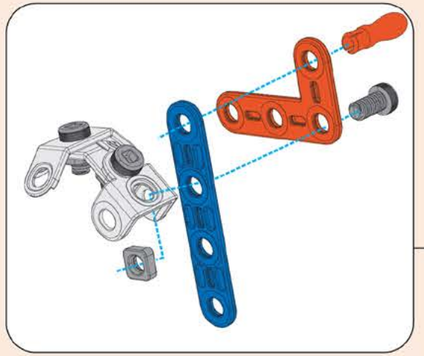

2

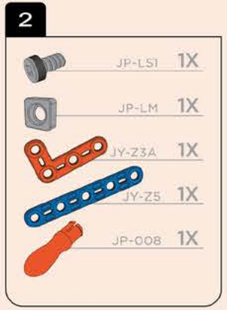
JP-LS1 1X
JP-LM 1X
JY-Z3A 1X
JY-Z5 1X
JP-008 1X

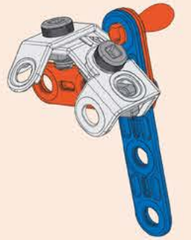

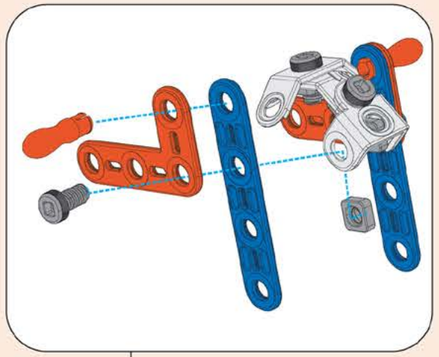

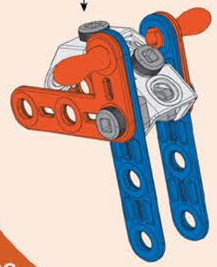

3

JP-LS1	1X
JP-LM	1X
JY-Z3A	1X
JY-Z5	1X
JP-008	1X

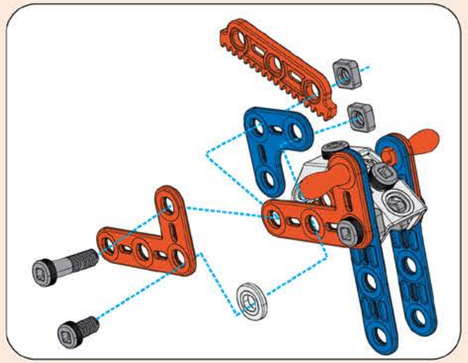

4

JP-LS1	1X
JP-LS2	1X
JP-LM	2X
JY-Z3C	1X
JY-Z3A	1X
JY-Z2A	1X
JP-Y2	1X

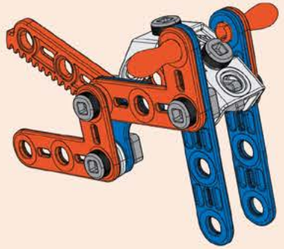

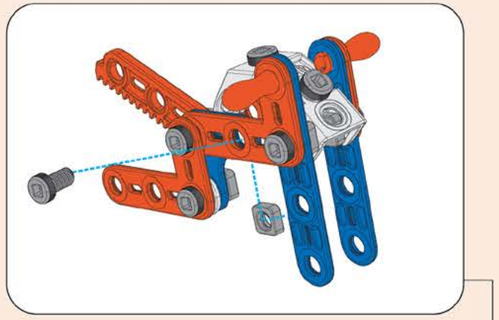

5

JP-LS1	1X
JP-LM	1X

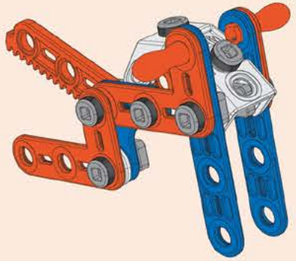

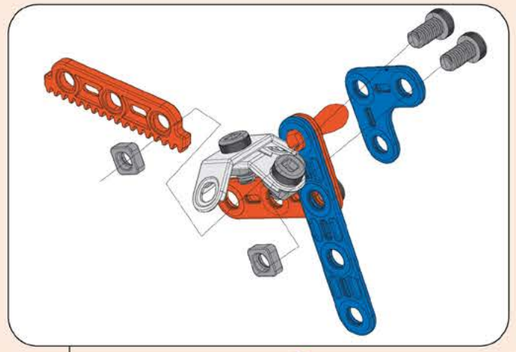

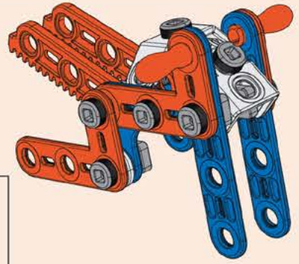

6

JP-LS1	2X
JP-LM	2X
JY-Z3C	1X
JY-Z2A	1X

7

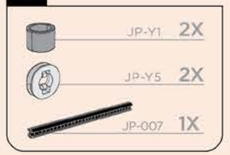

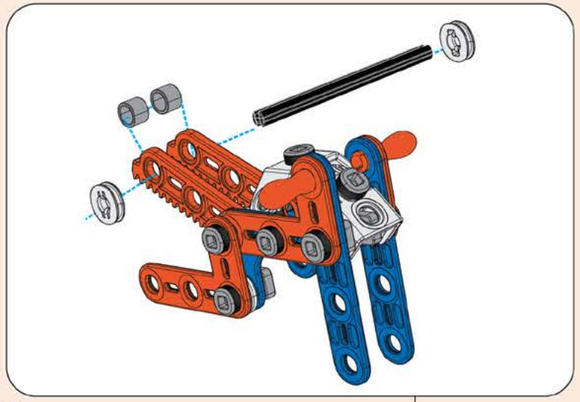

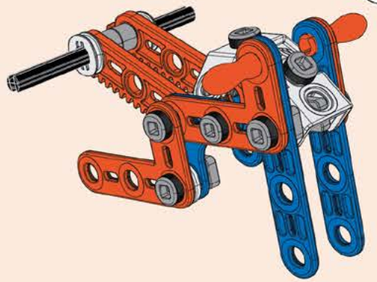

8

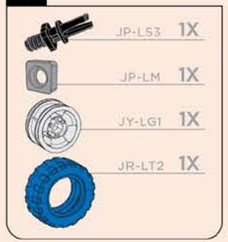

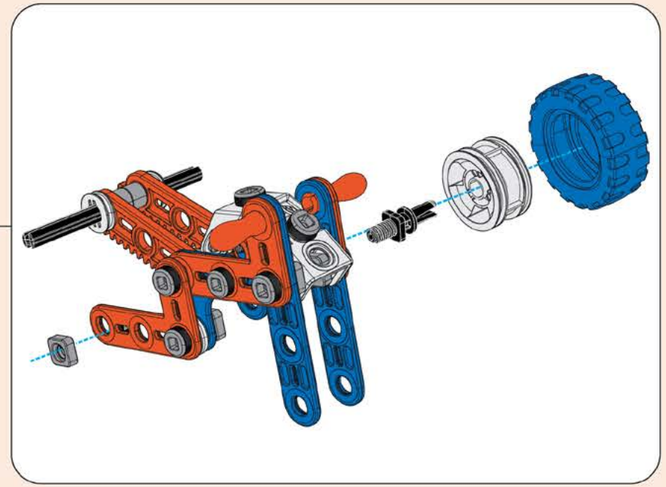

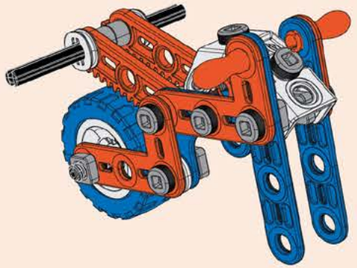

9

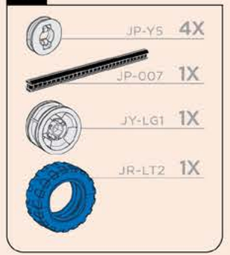

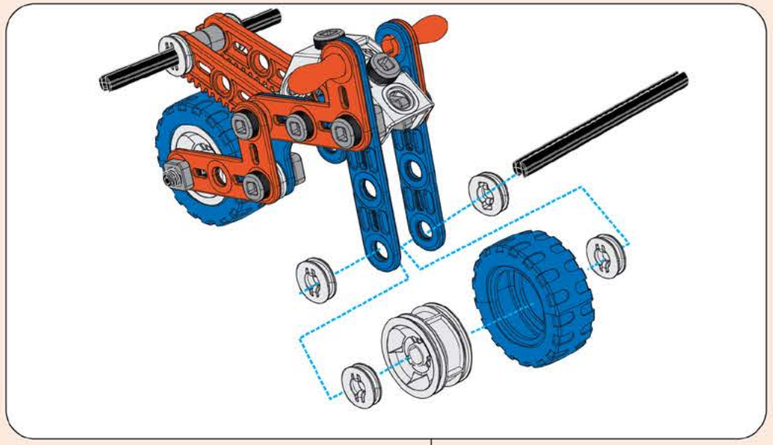

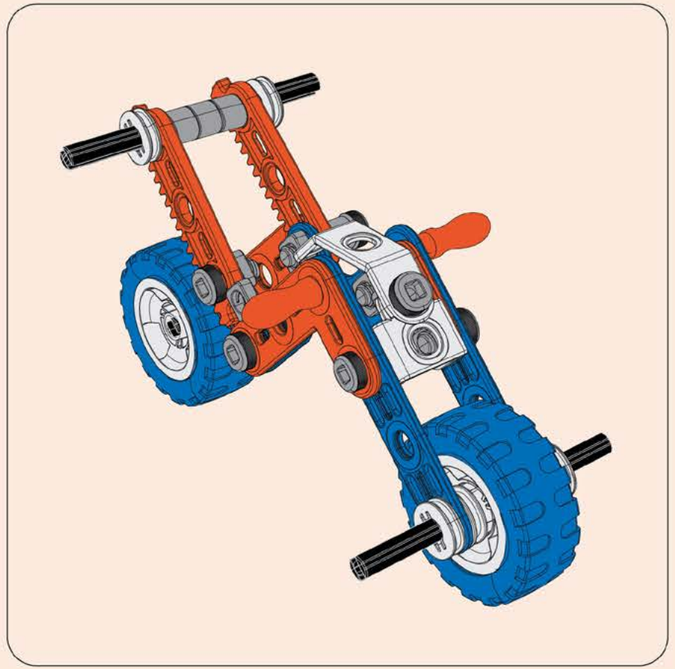

1

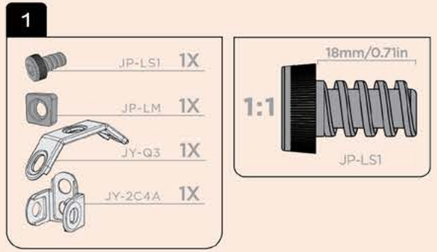
JP-LS1 1X
JP-LM 1X
JY-Q3 1X
JY-2C4A 1X
18mm/0.71in
1:1
JP-LS1

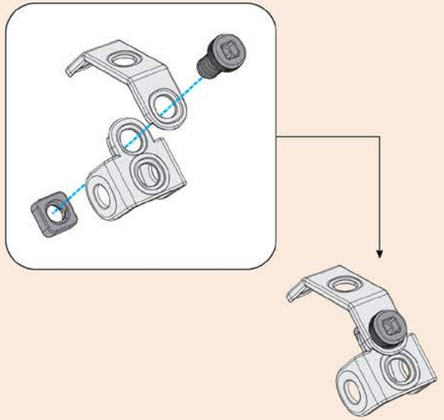

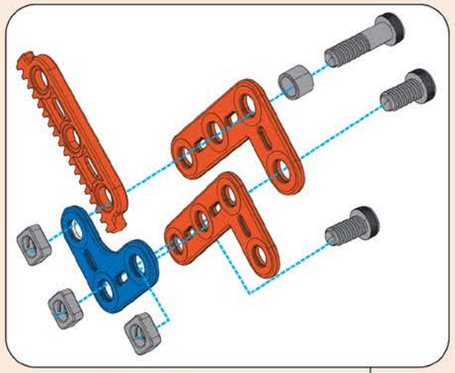

2

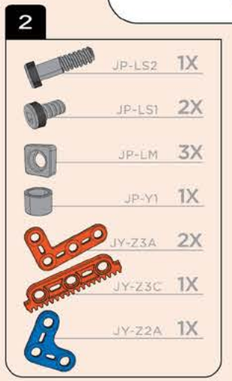
JP-LS2 1X
JP-LS1 2X
JP-LM 3X
JP-Y1 1X
JY-Z3A 2X
JY-Z3C 1X
JY-Z2A 1X

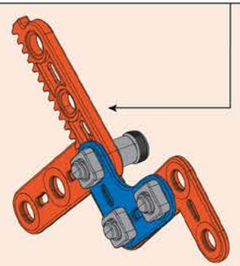

3

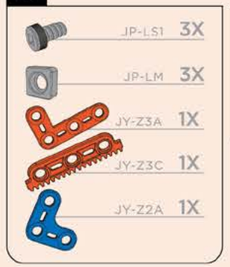
JP-LS1 3X
JP-LM 3X
JY-Z3A 1X
JY-Z3C 1X
JY-Z2A 1X

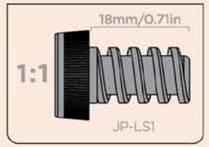
18mm/0.71in
1:1
JP-LS1

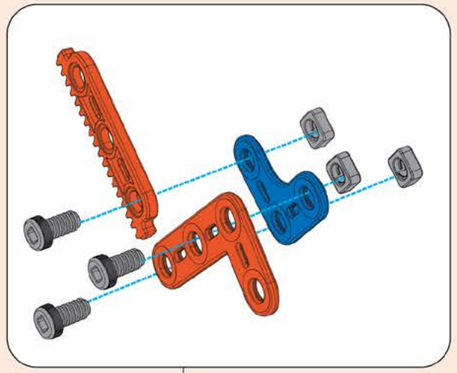

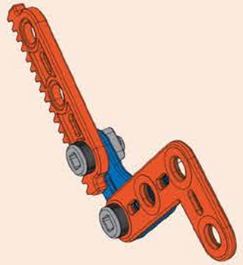

4

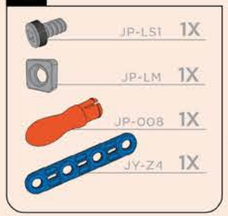
JP-LS1 1X
JP-LM 1X
JP-008 1X
JY-Z4 1X

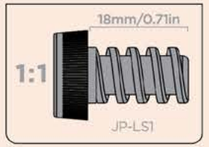
18mm/0.71in
1:1
JP-LS1

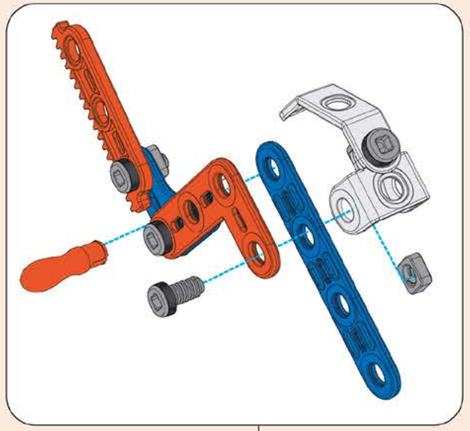

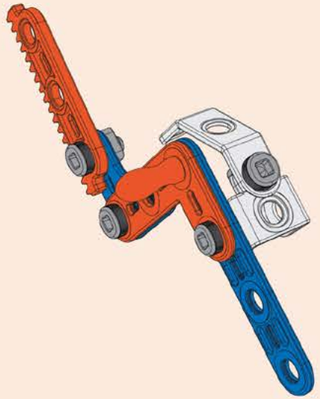

5

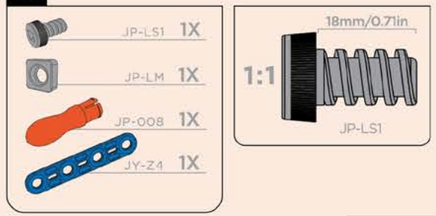
JP-LS1 1X
JP-LM 1X
JP-008 1X
JY-Z4 1X

18mm/0.71in
1:1
JP-LS1

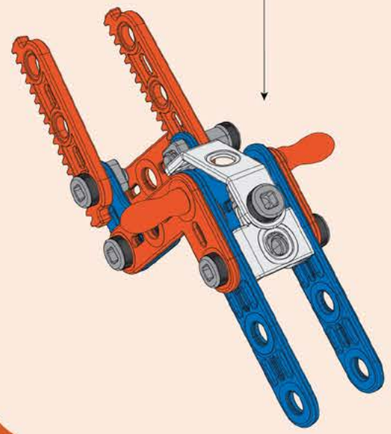

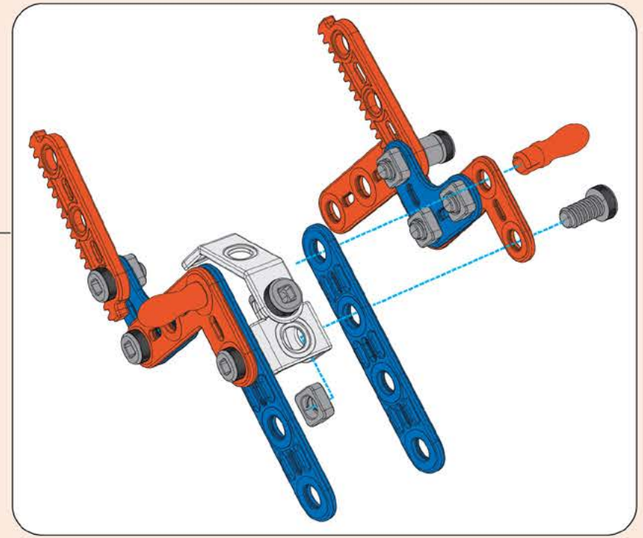

6

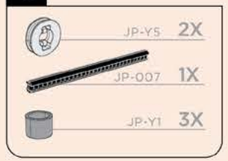
JP-Y5 2X
JP-007 1X
JP-Y1 3X

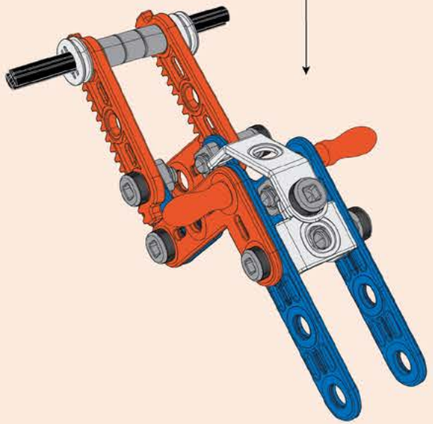

7

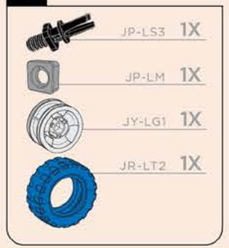
JP-LS3 1X
JP-LM 1X
JY-LG1 1X
JR-LT2 1X

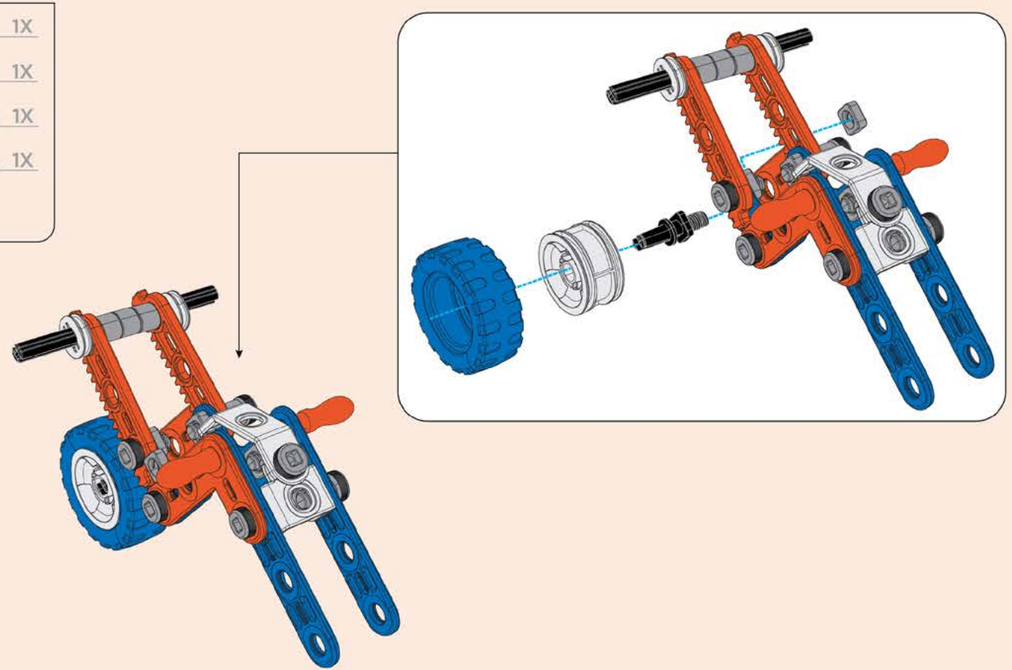

8

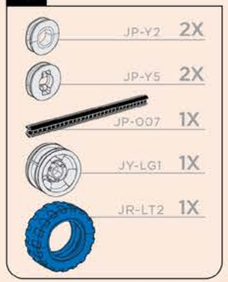
JP-Y2 2X
JP-Y5 2X
JP-007 1X
JY-LG1 1X
JR-LT2 1X

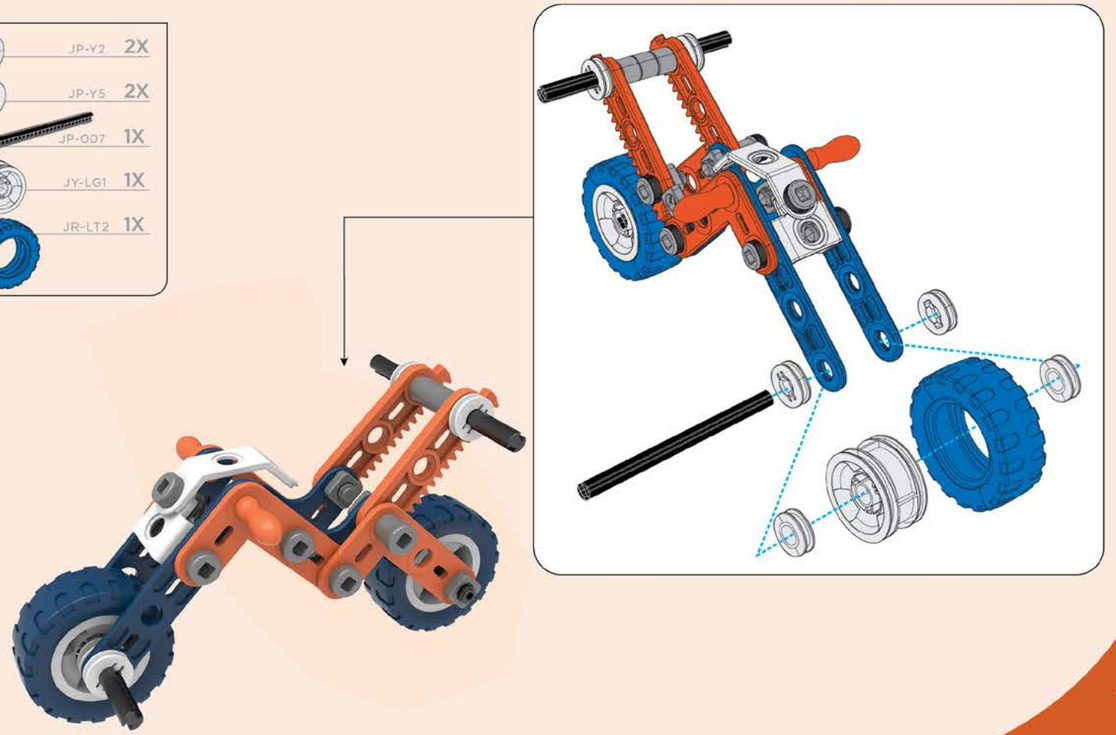

BLACK+DECKER

EN **WARNING!** Kit contains small parts that could be swallowed and parts with functional sharp points and edges. Use with care. To be used under the direct supervision of an adult.

F **ATTENTION!** Ne convient pas aux enfants de moins de 36 mois. Danger d'étouffement. Présence de petites pièces susceptibles d'être ingérées. Attention! Contient des produits avec des bords et des pointes acérées. Risque de blessure. À utiliser sous la surveillance rapprochée d'un adulte. Informations à conserver.

I **AVVERTENZE!** Contiene piccole parti che potrebbero essere ingerite o inalate. Pericolo di soffocamento.Conservare il manuale e l'indirizzo del produttore. Prestare attenzione ! Sono presenti spigoli e lati talgienti funzionali al gioco. Rischio di lesioni. Maneggiare con cura. Usare il gioco sotto la supervisione di un adulto.

E **ATENCIÓN:** Este articulo contiene pequeños componentes y bolitas que pueden ser tragadas accidentalmente. Conserve esta información y dirección. Cuidado! Partes con bordes y puntas afilados. Recomendamos uso con cuidado, siempre bajo vigilancia de un adulto.

NL **WAARSCHUWINGEN!** Kan gevaarlijk zijn omwille van kleine onderdelen en kleine stukjes die kunnen loskomen en ingeslikt kunnen worden. Verstikkingsgevaar. Info en adres bewaren. Functiegerelateerde scherpe punten en randen. Gevaar voor letsel. Alleen te gebruiken onder toezicht van een volwassene. Buiten het bereik van jonge kinderen houden.

D **ACHTUNG!** Enthält verschluckbare Kleinteile. Erstickungsgefahr. Funktionsbedingte Spitzen und Enden. Verletzungsgefahr. Die Aufsicht eines Erwachsenen ist erforderlich. Bitte bewahren Sie diesen Hinweis und die Adresse auf.

NO **ADVARSEL!** Inneholder små deler som kan svelges ved uhell. Behold denne informasjonen og adressen. Obs! Produktet har skarpe spisser og kanter. Vær forsiktig ved bruk. Brukes under direkte oppsyn av en voksen.

SE **VARNING!** Innehåller smådelar som barn kan svälja. Behåll denna information och adressen. Obs! Produkten innehåller vassa spetsar och kanter. Använd med försiktighet. Använd enbart under ständig övervakning en vuxen.

DK **ADVARSEL!** Indeholder små dele som kan sluges. Gem denne information og adressen. Produktet indeholder skarpe kanter og spidser. Bruges med forsigtighed. Bruges kun under opsyn af en voksen.

FIN **VAROITUS!** Sisältää pieniä osia, jotka lapsi saattaa niellä. Säilytä pakkauksessa olevat tiedot ja osoite. Huom! Tuotteessa teräviä kärkiä ja reunoja. Käytä varoen. Käytettävä aikuisen valvonnassa.

PL **OSTRZEŻENIE!** Ryzyko uduszenia – małe części. Przeznaczone dla dzieci powyżej 3 roku życia. Przestroga: Ze względu na swą funkcjonalność produkt ma ostre punkty i krawędzie. Zachowaj ostrożność podczas użycia. Do użytku pod bezpośrednim nadzorem osoby dorosłej.

GR **ΠΡΟΕΙΔΟΠΟΙΗΣΗ!** Η συσκευασία περιέχει μικρά τεμάχια, τα οποία μπορούν να καταποθούν. Συγκρατήστε αυτές τις πληροφορίες και τη διεύθυνση εκτάκτου ανάγκης. Προσοχή! Λειτουργικές, αιχμηρές ακμές και γωνίες. Χρησιμοποιήστε προσεκτικά. Να χρησιμοποιείται με την επίβλεψη ενηλίκου.

RU **ПРЕДУПРЕЖДЕНИЕ!** В комплект входят мелкие детали, которые можно проглотить, а также детали с функциональными острыми концами и краями. Используйте с осторожностью. Использовать под непосредственным наблюдением взрослых.

Products Manufactured By:
Red Tool Box Ltd.,
C4-12A10, Yan Fa Yuan,
No.299, Guanghua Road,
Yinzhou District,
Ningbo 315040, China
Made in China

IEK031-BD_INT260722

©2022 The Black & Decker Corporation
BLACK+DECKER and the BLACK+DECKER Logo are registered trademarks of The Black & Decker Corporation and are used under license.

The warranty of this product is covered by Red Tool Box Ltd.

Production Date: 07.2022

Distributed By:
Red Toolbox USA Inc.
318 Helms Court
Florham Park, NJ 07932

0-3